SPAZZATRICE - *SWEEPER*

DULEVO INTERNATIONAL

75

mod. 75 EH
mod. 75 SH

Manuale ricambi - *Spare parts manual*

Numero di serie corrente
Courrent serial number

00

Cod. F033300000 Ed. 01-2003

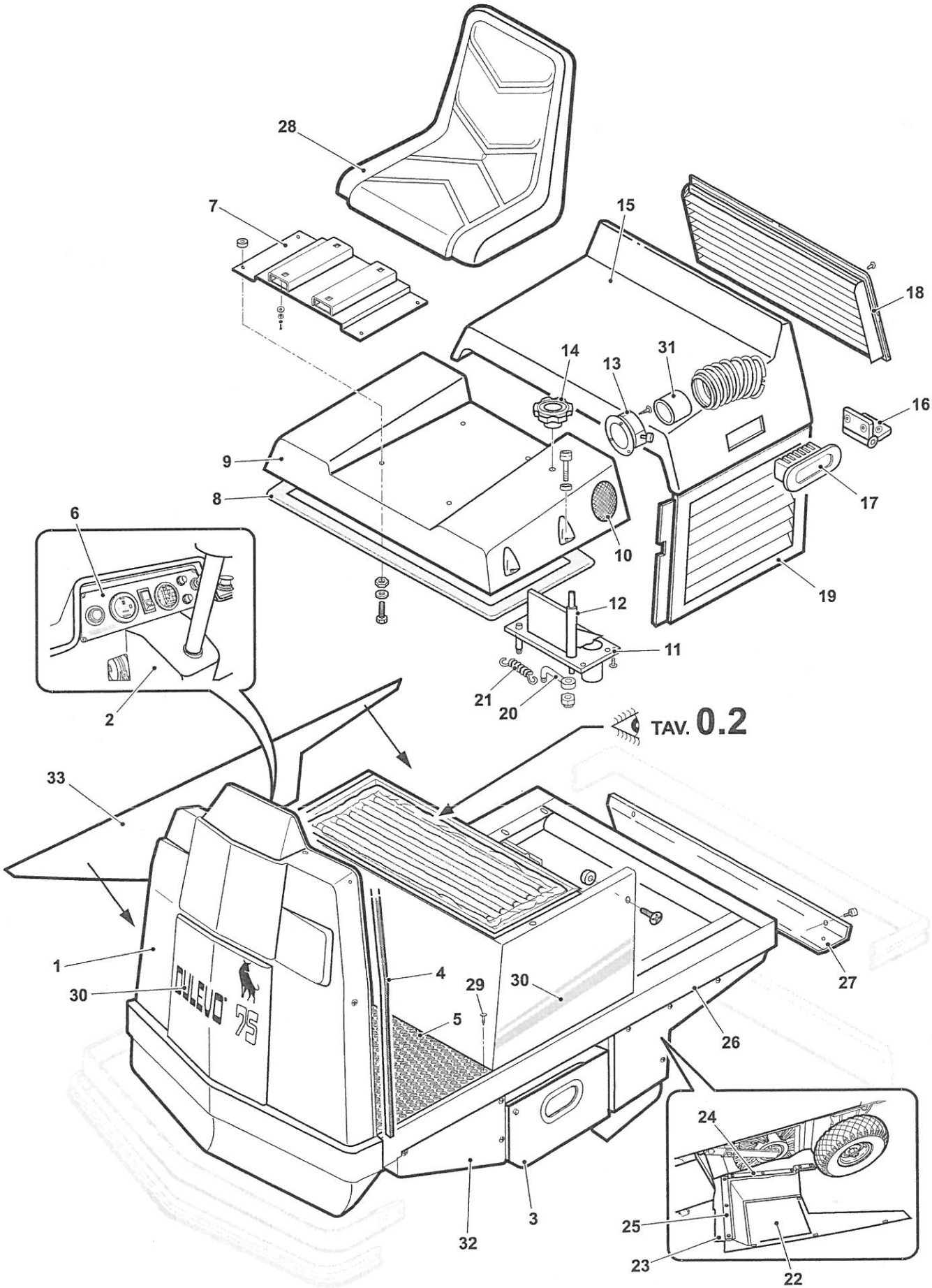
28
7
15
18
14
13
31
16
9
8
17
6
10
19
12
11
2
21
20
TAV. 0.2
33
1
30
4
29
30
27
5
26
24
3
25
32
23
22
DULEVO 75

DULEVO INTERNATIONAL

N. Pos.	Cod.	Denominazione	Description	Q.ty
1	6107030860	Musetto anteriore	Front shield	1
2	6107030277	Contro musetto	Shield	1
3	6020131781	Contenitore	Dirt pan	1
4	C396200000	Guarnizione	Gasket	Mt. 2,5
5	6117330159	Tappeto in gomma	Rubber carpet	1
6	6332030745	Pannello cruscotto (SH)	Instrument panel (SH)	1
6	6332030755	Pannello cruscotto (EH)	Instrument panel (EH)	1
7	6020030772	Supporto sedile	Seat support	1
8	C100200000	Guarnizione	Gasket	Mt. 2,5
9	4310030527	Assieme coperchio filtro	Filter cover	1
		Formato da: ●	Comprised of: ●	
10	6020430797	Rete ●	Netting ●	1
11	6020130715	Piastra ●	Plate ●	1
12	6020130714	Farfalla ●	Throttle ●	1
13	D842500000	Flangia ●	Flange ●	1
14	C041300000	Volantino	Handwheel	1
15	4310030662	Assieme cofano motore (SH) Formato da: ●	Motor bonnet (SH) Comprised of: ●	1
15	4310030795	Assieme Cofano Motore (EH) Formato da: ○	Motor Bonnet (EH) Comprised of: ○	1
16	D924400000	Cerniera	Hinge	2
17	C421000000	Maniglia ●○	Handle ●○	1
18	6020130856	Griglia (Sh) ●○	Grill (Sh) ●○	1
19	5310030938	Cofano posteriore	Rear bonnet	1
20	6020430716	Leva attacco molla	Spring connection	1
21	AB31100000	Molla	Spring	1
22	6020130852	Lamiera laterale SX	L.H. side plate	1
23	6118330078	Gomma laterale SX	L.H. side tyre	1
24	6020430216	Piatto	Plate	1
25	6020430073	Piatto	Plate	1
26	4010030800	Telaio	Frame	1
27	6020130137	Lamiera posteriore	Rear plate	1
28	C062900000	Sedile	Seat	1
29	C113000000	Bottone paracolpi fissa tappeto	Bumper carpet fixing	5
30	4000098024	Kit adesivi	Transfer printed kit	1
31	6147431021	Tubo PVC D.90	PVC tube D.90	1
32	6020130951	Lamiera inferiore SX	Lower side plate	1
33	6020130851	Lamiera laterale DX	R.H. side plate	1

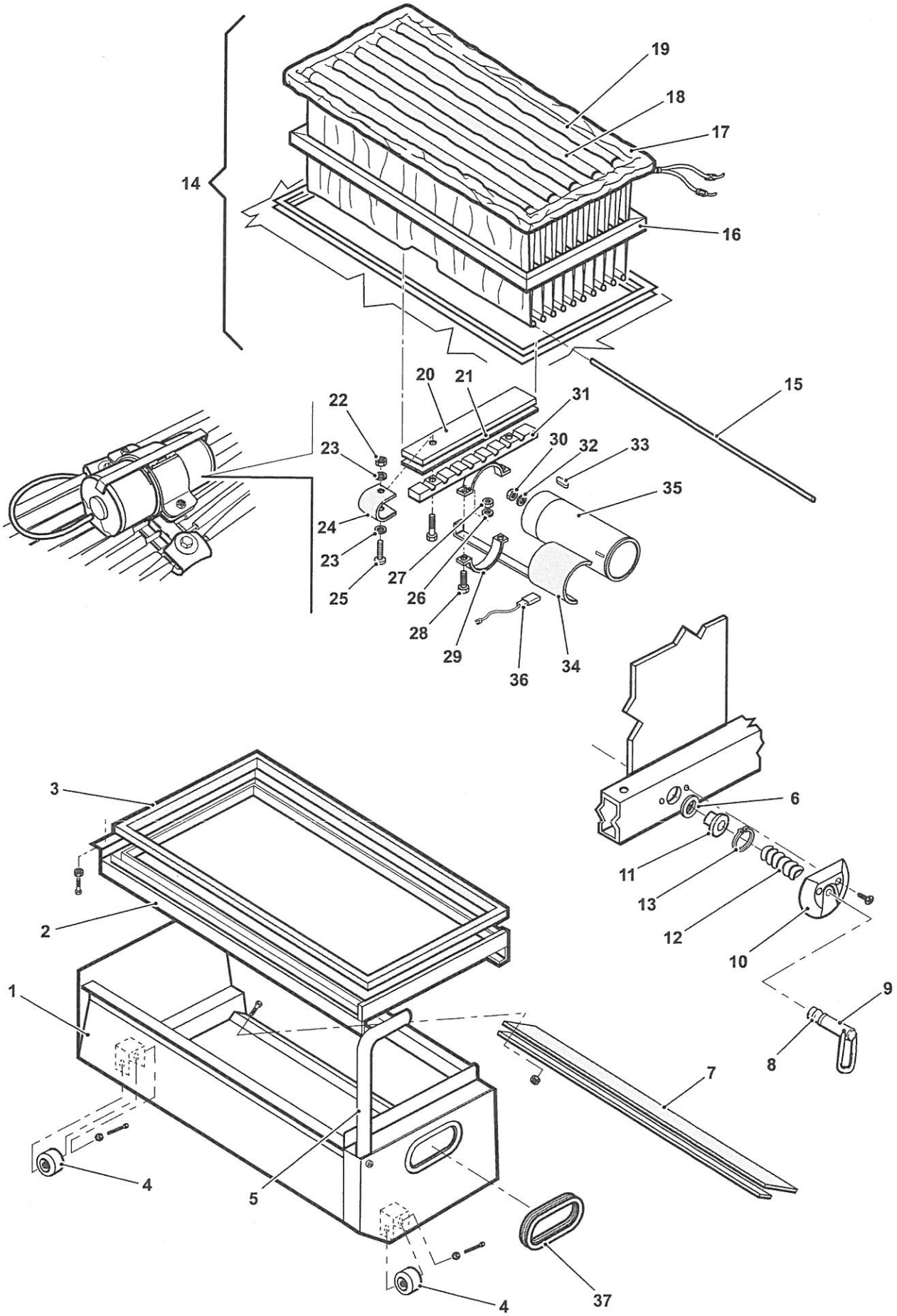
19
18
17
14
16
15
20
21
22
31
23
30
32
33
35
24
23
27
25
26
28
29
36
34
3
6
11
13
2
12
10
1
9
8
7
4
5
37
4

DULEVO INTERNATIONAL

N. Pos.	Cod.	Denominazione	Description	Q.ty
1	6020131781	Contenitore	Dirt pan	1
2	6020131779	Guida contenitore	Dirt pan guide	1
3	C396300000	Guarnizione	Gasket	Mt. 2,30
4	C280200000	Ruota	Wheel	4
5	6021931782	Maniglia	Handle	1
6	6037103177	Ghiera	Fitting	1
7	6118330125	Guarnizione antipolvere	Dust flap	1
8	6160431829	Perno anteriore	Front pin	1
9	6160431830	Chiavistello	Latch	1
10	6167131786	Placca chiusura	Latch Plate	1
11	6077431828	Bussola guida chiavist.	Lock guide	1
12	6211632586	Molla	Spring	1
13	AAR0710000	Anello elastico D.10	Circlip D.10	Cr
14	4290030043	Assieme filtro a sacche	Sack filter assy	1
		Formato da: ●	Comprised of: ●	1
15	6020430046	Tondino filtro ●	Filter Rod ●	9
16	6020130045	Rastrelliera ●	Filter Rack ●	1
17	6208130044	Filtro a sacche ●	Sack Filter ●	1
18	6108430127	Separatore filtro doppio ●	Double filter spacer ●	4
19	6108430126	Separatore filtro semplice ●	Simple filter spacer ●	1
20	6020430047	Piatto superiore	Upper plate	1
21	6118330050	Guarnizione per greca	Sealing gasket	1
22	AAA0910000	Dado M10	Nut M10	Cr
23	A860610000	Rondella D.10	Washer D.10	Cr
24	6118330048	Gomma testate	Rubber	2
25	A050610055	Vite M10*55	Screw M10*55	Cr
26	A860508000	Rondella D.8	Washer D.8	Cr
27	AAA0808000	Dado M8	Nut M8	Cr
28	A040208035	Vite M8*35	Screw M8*35	Cr
29	6020030290	Collare supp. motore scuotifilt.	Filter shaker engine support	1
30	AAA0910000	Dado M10	Nut M10	Cr
31	6020030220	Greca per scuotifiltro	Filter shaker fret	1
32	A860610000	Rondella D.10	Washer D.10	Cr
33	AB50300015	Chiavetta	Key	Cr
34	6118330051	Gomma motore	Rubber	1
35	D671300000	Motore scuotifiltro (SH)	Filter shaker motor (SH)	1
	D671400000	Motore scuotifiltro (EH)	Filter shaker motor (EH)	1
36	E471100000	Spazzola carbone	Carbon brush	2
37	C396200000	Guarnizione	Gasket	Mt. 0,40

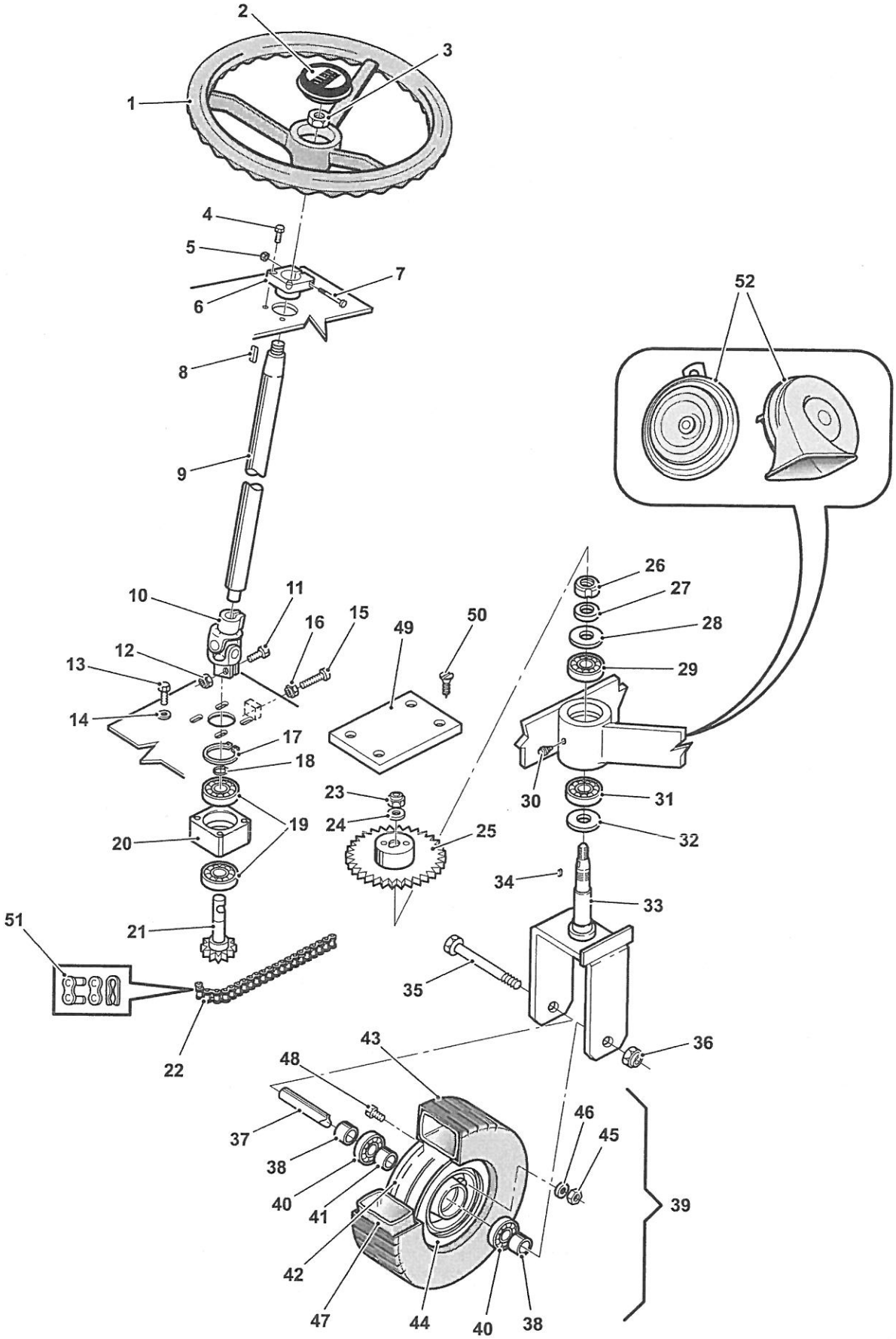
1
2
3
4
5
6
7
8
9
10
11
12
13
14
15
16
17
18
19
20
21
22
23
24
25
26
27
28
29
30
31
32
33
34
35
36
37
38
39
40
41
42
43
44
45
46
47
48
49
50
51
52

N. Pos.	Cod.	Denominazione	Description	Q.ty
1	C051000000	Volante	Steering Wheel	1
2	C053000000	Coperchio volante	Cover	1
3	AA40516000	Dado M16	Nut M16	Cr
4	A622604016	Vite M4*16	Screw M4*16	Cr
5	AAA0505000	Dado M5	Nut M5	Cr
6	6057430055	Bussola guida	Guide Bushing	1
7	A301205035	Vite M5*35	Screw M5*35	Cr
8	AB60300015	Chiavetta	Key	Cr
9	6032932056	Piantone sterzo	Steering column	1
10	D300300000	Giunto	Joint	1
11	A040208035	Vite M8*35	Screw M8*35	Cr
12	AAA0808000	Dado M8	Nut M8	Cr
13	A150608016	Vite M8*16	Screw M8*16	Cr
14	A860508000	Rondella D.8	Washer D.8	Cr
15	A151408045	Vite M8*45	Screw M8*45	Cr
16	AA10608000	Dado M8	Nut M8	Cr
17	AAT2647000	Anello elastico D.47	Circlip D.47	Cr
18	AAR1417000	Anello elastico D.17	Circlip D.17	Cr
19	B070506303	Cuscinetto	Bearing	2
20	6050430056	Supporto pignone	Pinion support	1
21	6030130057	Perno + pignone	Pin + pinion	1
22	B460400520	Catena	Chain	1
23	AAA1012000	Dado M12	Nut M12	Cr
24	A860712000	Rondella D.12	Washer D.12	Cr
25	6250030058	Corona	Crown gear	1
26	B592520000	Ghiera	Slotted nut	1
27	6070430060	Rondella	Washer	1
28	B550130204	Anello di tenuta	Seal ring	1
29	B090130204	Cuscinetto	Bearing	1
30	ABS2708000	Ingrassatore M8	Grease fitting M8	Cr
31	B090232005	Cuscinetto	Bearing	1
32	B550932005	Anello di tenuta	Seal ring	1
33	6260030059	Perno forcella	Fork pin	1
34	AB60100010	Chiavetta	Key	Cr
35	A062012130	Vite M12*130	Screw M12*130	Cr
36	AAA1012000	Dado M12	Nut M12	Cr
37	C263300000	Perno x ruota anteriore	Front wheel pivot	1
38	C120400000	Distanziere	Spacer	2
39	4060030061	Ruota elastica completa (EH)	Elastic tyre wheel assy (EH)	1
		Formato da: ○	Comprised of: ○	
	2060030541	Ruota pneumatica completa (SH)	Tyre wheel assy (SH)	1
		Formato da: ●	Comprised of: ●	
40	B070706204	Cuscinetto ●○	Bearing ●○	2
41	C120300000	Distanziere ●○	Spacer ●○	1

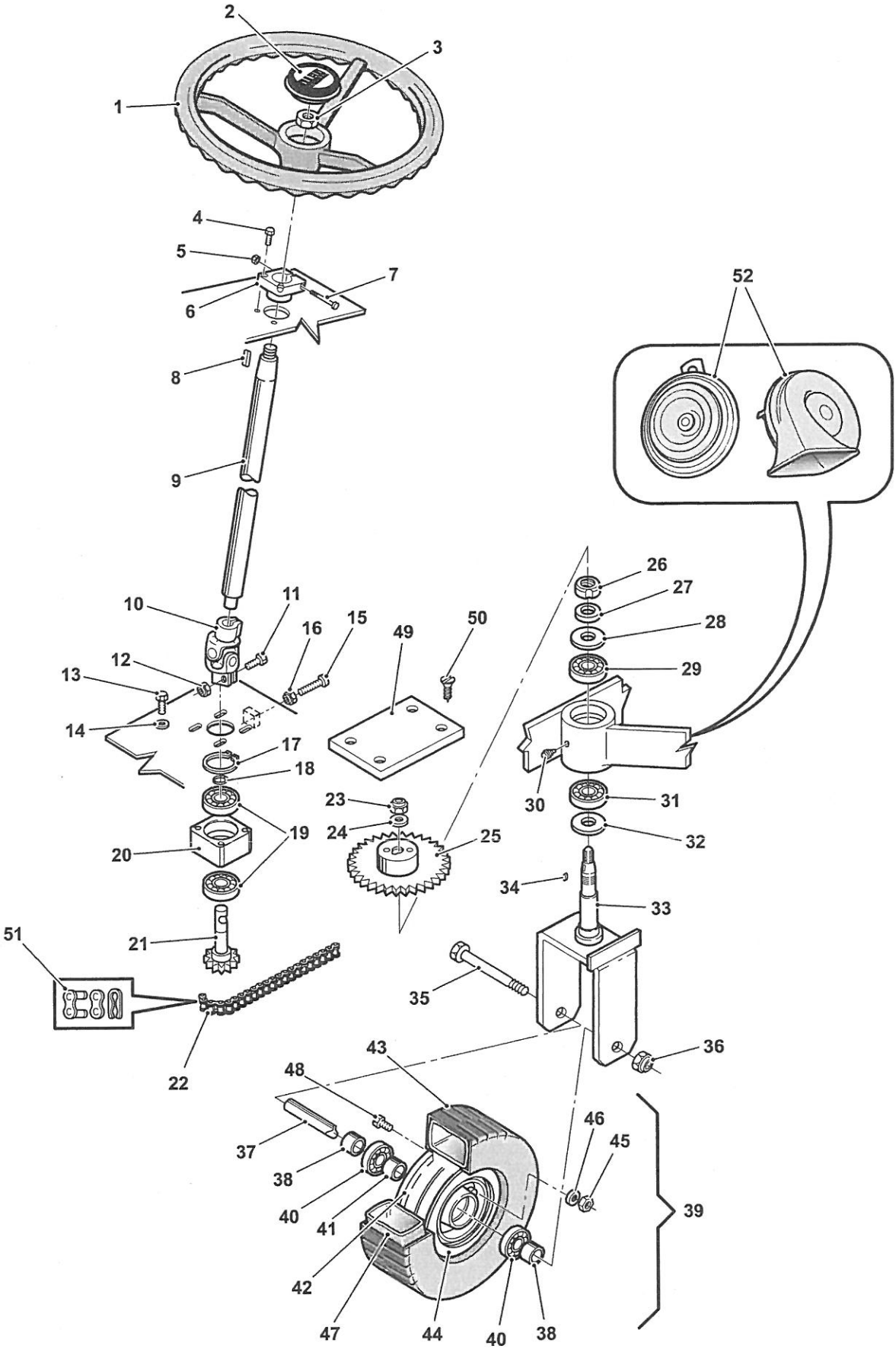
1
2
3
4
5
6
7
8
9
10
11
12
13
14
15
16
17
18
19
20
21
22
23
24
25
26
27
28
29
30
31
32
33
34
35
36
37
38
39
40
41
42
43
44
45
46
47
48
49
50
51
52

DULEVO INTERNATIONAL

N. Pos.	Cod.	Denominazione	Description	Q.ty
42	C261300000	Mozzo ruota ●○	Wheel hub ●○	1
43	C270200000	Gomma superelastica (EH) ○	Elastic tyre (EH) ○	1
	C270100000	Pneumatico ●	Tyre ●	1
44	C261200000	Semicerchio ●○	Semirim ●○	1
45	AA10608000	Dado M8	Nut M8	Cr
46	A860508000	Rondella D.8	Washer D.8	Cr
47	C271900000	Camera D'aria (SH)	Inner Tube (SH)	1
48	A320508016	Vite M8*16	Screw M8*16	Cr
49	6020130196	Coperchio corona sterzo	Rim steering cover	1
50	A430205010	Vite M5*10	Screw M5*10	Cr
51	B480700000	Maglia	Chain link	Cr
52	E180200000	Avvisatore acustico 12V (SH)	12V Horn (SH)	1
	E180500000	Avvisatore acustico 24V (EH)	24V Horn (EH)	1

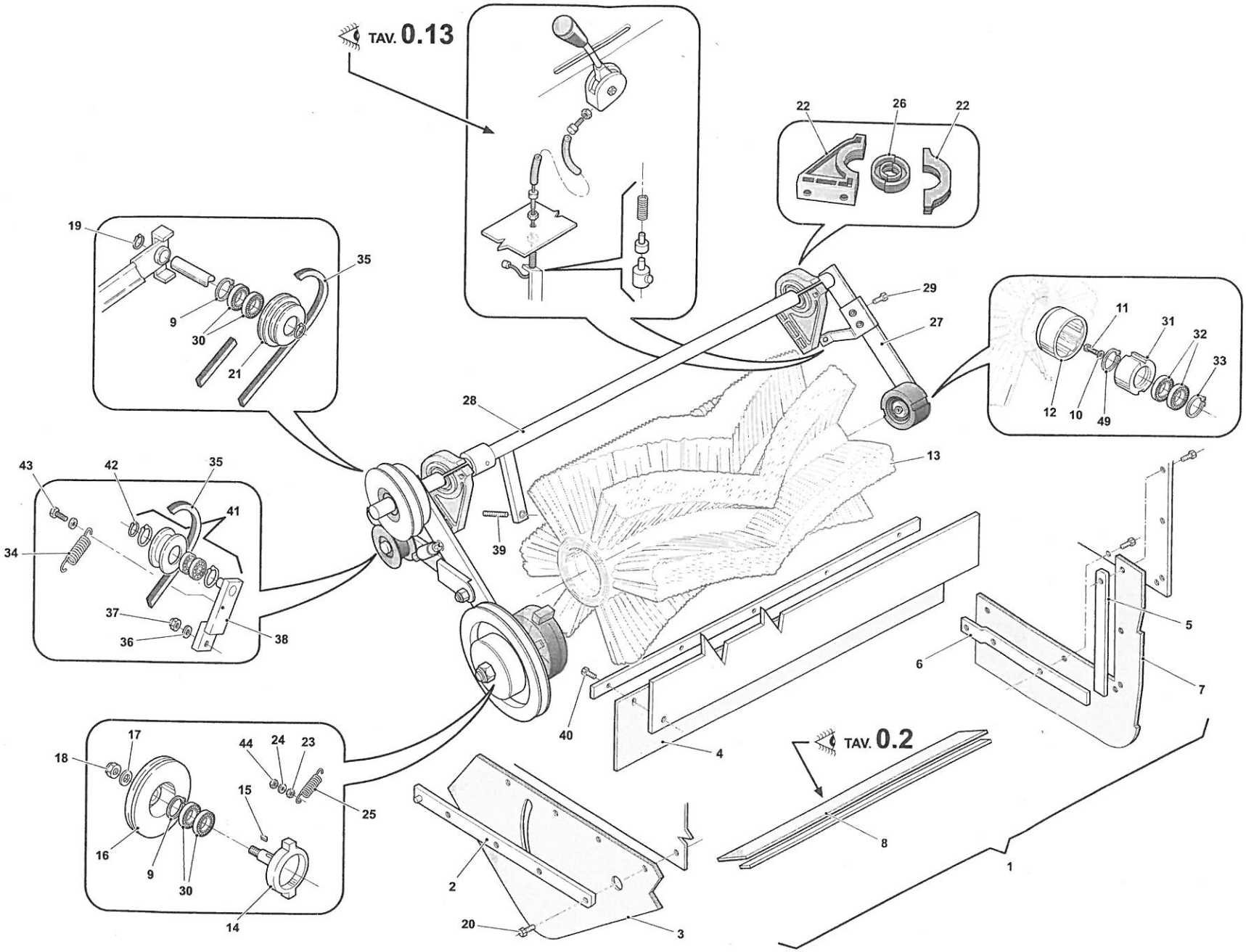
TAV. 0.13
TAV. 0.2
1
2
3
4
5
6
7
8
9
10
11
12
13
14
15
16
17
18
19
20
21
22
23
24
25
26
27
28
29
30
31
32
33
34
35
36
37
38
39
40
41
42
43
44
49

N. Pos.	Cod.	Denominazione	Description	Q.ty
1	4000095884	Kit gomme tenuta	Tyres kit	1
		Formato da: ○	Comprised of: ○	
2	6020430064	Fermagomma DX ○	R.H. fastener plate ○	1
3	6118330063	Guarnizione antipolvere ○	Dust flap ○	1
4	6118330082	Guarnizione antipolvere ○	Dust flap ○	1
5	6020430073	Contropiatto vert. sport. lat. SX ○	Upright counter-plate lat. door L.H. ○	1
6	6020430216	Contropiatto sport. lat. SX ○	Counter-plate lateral door L.H. ○	1
7	6118330078	Guarnizione antipolvere ○	Dust flap ○	1
8	6118330125	Guarnizione antipolvere ○	Dust flap ○	1
9	AAT2340000	Anello elastico D.40	Circlip D.40	Cr
10	A900506000	Rondella D.6	Washer D.6	Cr
11	A140606016	Vite M6*16	Screw M6*16	Cr
12	6157130075	Flangia accoppiamento	Coupling flange	1
13	6240030076	Spazzola centrale NAT/PPL	NAT/PPL centre brush	1
	6240030201	Spazzola centrale NYL/ACC (Opt)	NYL/ACC centre Brush (Opt)	1
	6240030203	Spazzola centrale NAT/NYL (Opt)	NAT/NYL centre Brush (Opt)	1
	6240030204	Spazzola centrale PPL (Opt)	PPL centre Brush (Opt)	1
	6240030205	Spazzola centrale PPL/ACC (Opt)	PPL/ACC centre Brush (Opt)	1
	6240030206	Spazzola centrale NYLON (Opt)	NYLON centre Brush (Opt)	1
	6240030207	Spazzola centrale NAT/ACC (Opt)	NAT/ACC centre Brush (Opt)	1
14	6099130066	Perno e flangia	Flange and pin	1
15	AB60100010	Chiavetta	Key	Cr
16	6042030065	Puleggia	Pulley	1
17	A860712000	Rondella D.12	Washer D.12	Cr
18	AAA1012000	Dado M12	Nut M12	Cr
19	AAR1417000	Anello elastico D.17	Circlip D.17	Cr
20	A440206012	Vite M6*12	Screw M6*12	Cr
21	6042030067	Puleggia	Pulley	1
22	6157131233	Supporto spazzola centrale	Centre brush support	2
23	AAB0406000	Dado M6	Nut M6	Cr
24	A901806000	Rondella D.6	Washer D.6	Cr
25	6211630084	Molla	Spring	1
26	6157131234	Boccola per supporto	Bushing	4
27	6020430079	Braccio mobile	Sliding Arm	1
28	4020430843	Perno + bracci	Pivot + arms	1
29	A150608016	Vite M8*16	Screw M8*16	Cr
30	B070406203	Cuscinetto	Bearing	4
31	6064930074	Mozzo spazzola	Brush hub	1
32	B070406203	Cuscinetto	Bearing	2
33	AAT2340000	Anello elastico D.40	Circlip D.40	Cr
34	6211630083	Molla	Spring	1
35	D082400000	Cinghia (SH)	Belt (SH)	1
	D082900000	Cinghia (EH)	Belt (EH)	1
36	A860508000	Rondella D.8	Washer D.8	Cr

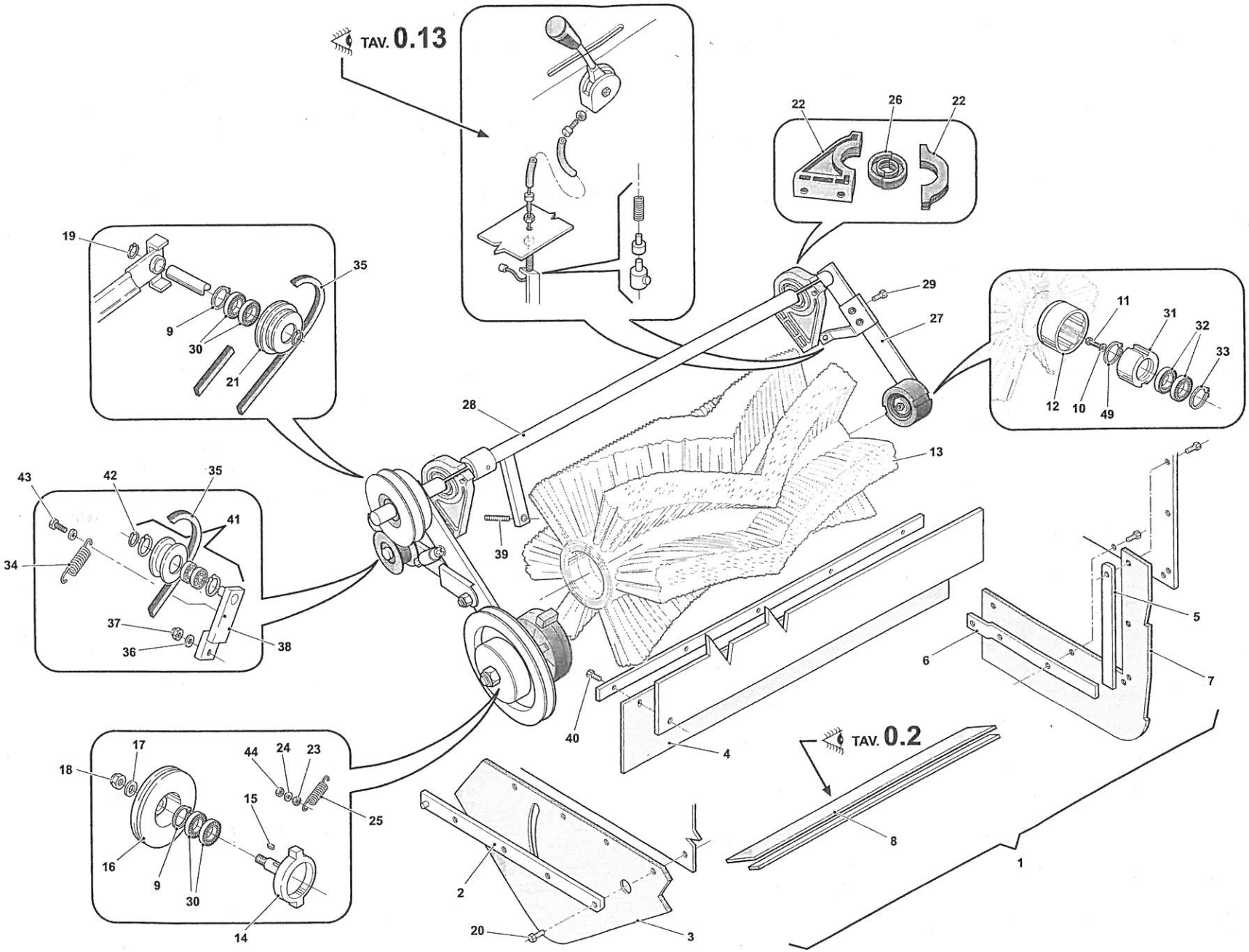
TAV. 0.13
TAV. 0.2
1
2
3
4
5
6
7
8
9
10
11
12
13
14
15
16
17
18
19
20
21
22
23
24
25
26
27
28
29
30
31
32
33
34
35
36
37
38
39
40
41
42
43
44
49

DULEVO INTERNATIONAL

N. Pos.	Cod.	Denominazione	Description	Q.ty
37	AAA0808000	Dado M8	Nut M8	Cr
38	6020430072	Braccio galoppino	Arm	1
39	6020430944	Registro leva	Lever adjuster	1
40	A140606016	Vite M6*16	Screw M6*16	Cr
41	5040030724	Puleggia con cuscinetti	Bearings with pulley	1
42	AAR0912000	Anello elastico D.12	Circlip D.12	Cr
43	A140306012	Vite M6*12	Screw M6*12	Cr
44	AAA0606000	Dado M6	Nut M6	Cr

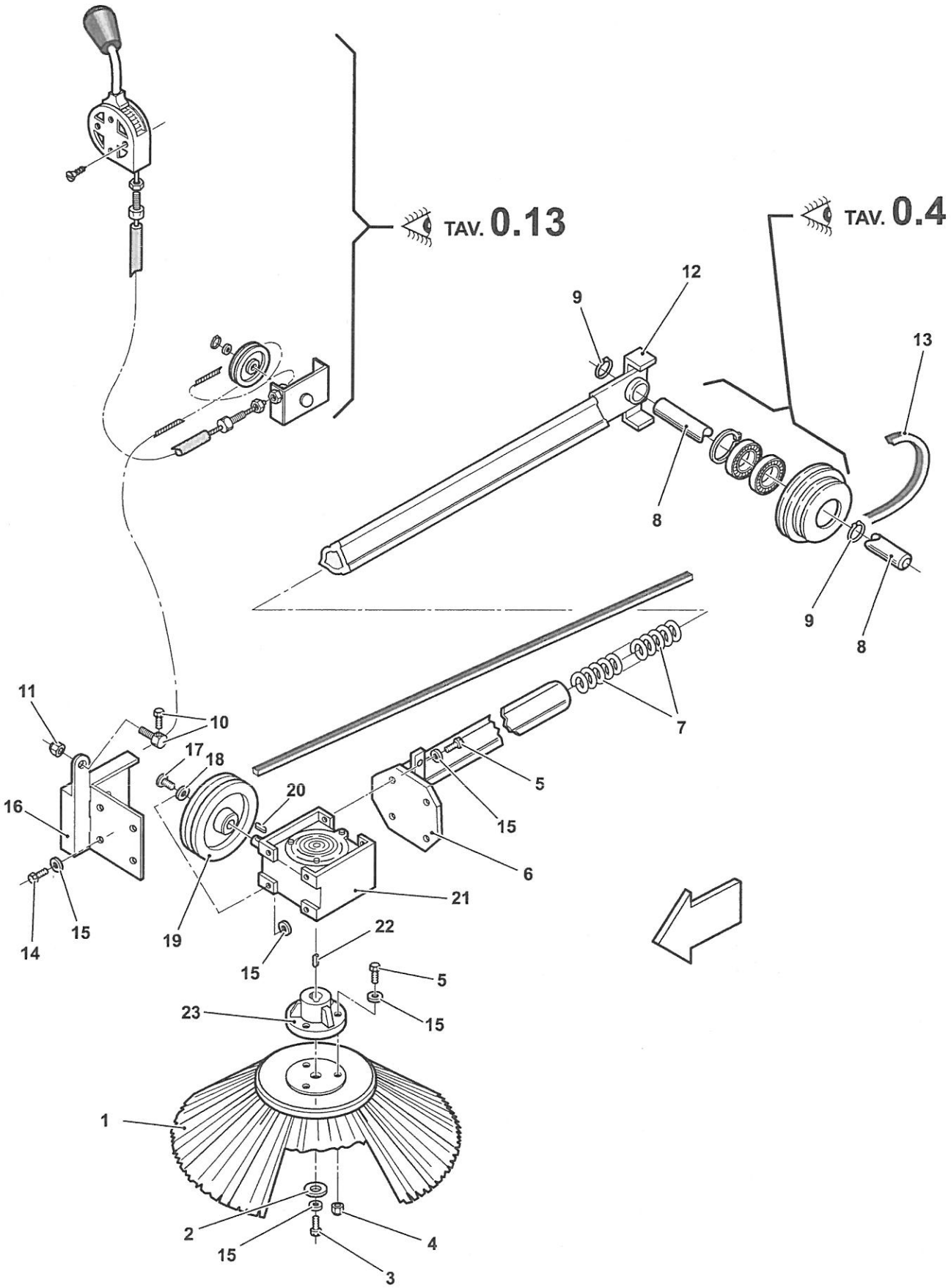
TAV. 0.13
TAV. 0.4
12
9
13
8
9
8
7
11
10
17
18
20
5
16
15
6
21
14
15
19
22
15
5
23
15
1
2
15
4
3

DULEVO INTERNATIONAL

N. Pos.	Cod.	Denominazione	Description	Q.ty
1	6240030625	Spazzola laterale PPL (DX)	PPL side brush (R.H.)	1
	6240030686	Spazzola laterale PPL/ACC (Opt)	PPL/STEEL side brush (Opt)	1
2	A900506000	Rondella D.6	Washer D.6	Cr
3	A140606016	Vite M6*16	Screw M6*16	Cr
4	AAA0606000	Dado M6	Nut M6	Cr
5	A140606016	Vite M6*16	Screw M6*16	Cr
6	6020430027	Braccio mobile	Sliding arm	1
7	6210630025	Molla	Spring	1
8	4020430843	Perno e bracci	Arms and pin	1
9	AAR1417000	Anello elastico D.17	Circlip D.17	Cr
10	D261600000	Serracavo	Wire clamp	1
11	AAA0808000	Dado M8	Nut M8	Cr
12	6020430026	Braccio fisso	Fixed arm	1
13	D063001720	Cinghia	Belt	1
14	A140606016	Vite M6*16	Screw M6*16	Cr
15	A860406000	Rondella D.6	Washer D.6	Cr
16	6020431665	Lamiera di protezione	Protection plate	1
17	A430305012	Vite M5*12	Screw M5*12	Cr
18	A900506000	Rondella D.6	Washer D.6	Cr
19	6042030028	Puleggia	Pulley	1
20	AB50400018	Chiavetta	Key	Cr
21	D670400000	Riduttore spazzola	Reducing gear	1
22	AB60600025	Chiavetta	Key	Cr
23	6067130023	Mozzo	Hub	1

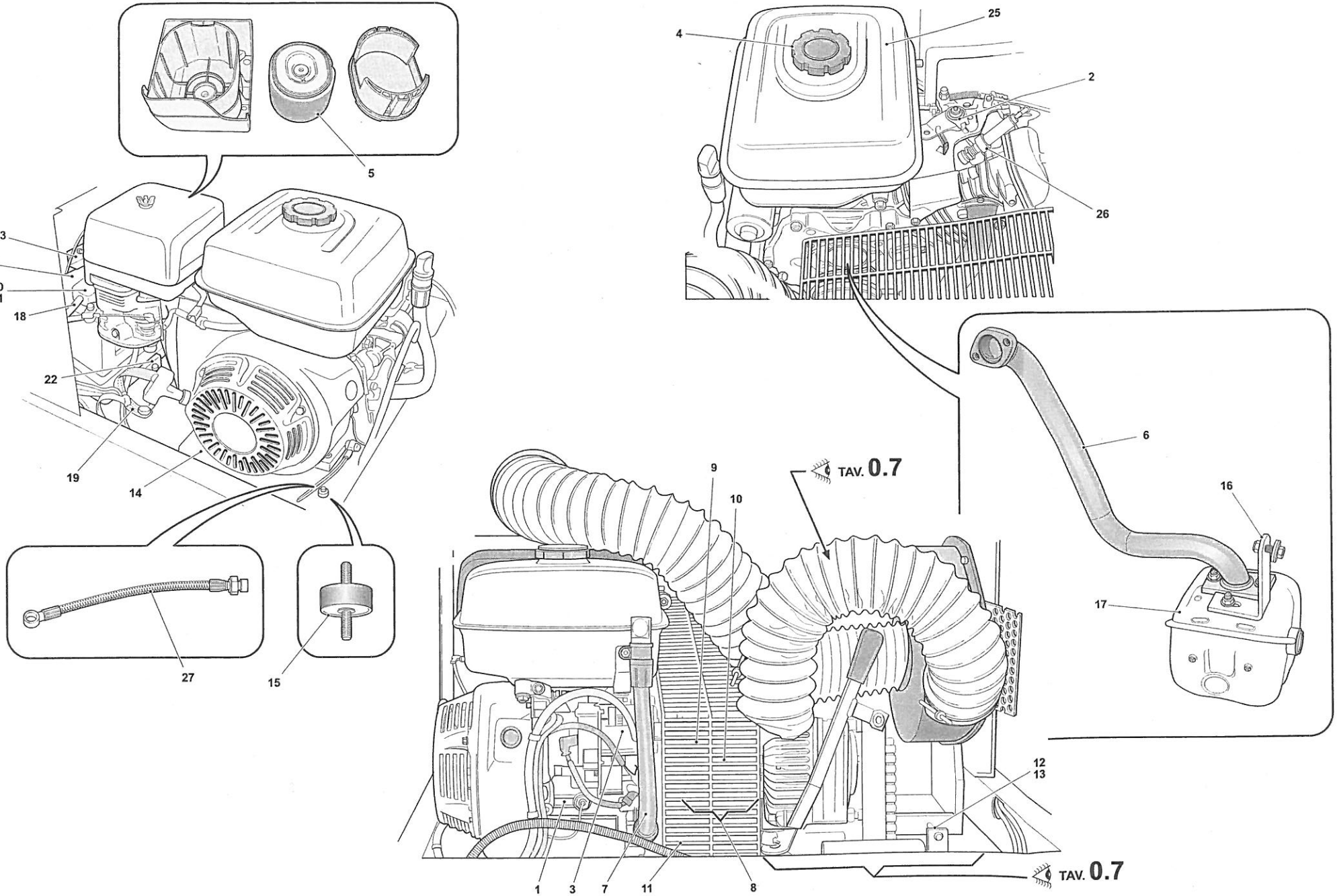
5
23
24
20
21
18
22
19
14
27
15
4
25
2
26
6
16
17
9
10
TAV. 0.7
12
13
1
3
7
11
8
TAV. 0.7

DULEVO INTERNATIONAL

N. Pos.	Cod.	Denominazione	Description	Q.ty
1	D653Z00000	Motore a scoppio	Petrol engine	1
2	D6506T0000	Kit regolazione	Adjustment kit	1
3	D654E00000	Motorino avviamento	Starting motor	1
4	D654S00000	Tappo serbatoio	Fuel tank plug	1
5	D654T00000	Cartuccia filtro aria	Air filter cartridge	1
6	6020430766	Tubo scarico	Exhaust pipe	1
7	5100030906	Asta livello olio	Oil dipstick	Cr
8	5044930830	Giunto con puleggia	Joint + pulley	1
		Formato da: ●	Comprised of: ●	
9	6044930901	Puleggia ●	Pulley ●	1
10	6044930905	Giunto ●	Joint ●	1
11	6020430939	Protezione cinghia	Belt protection	1
12	A161110050	Vite M10*50	Screw M10*50	Cr
13	AA20710000	Dado M10	Nut M10	Cr
14	6020130236	Piastra motore	Motor plate	1
15	C071450020	Antivibrante	Silent block	4
16	6020430769	Supporto marmitta	Muffler support	1
17	D654V00000	Marmitta	Muffler	1
18	E215200000	Cavo batteria motore	Battery cable	1
19	E215100000	Cavo di massa	Earth cable	1
20	E250200000	Protezione gomma DX	Tyre protection R.H.	1
21	E250100000	Protezione gomma SX	Tyre protection L.H.	1
22	6020430531	Fermo batteria inferiore	Lower battery clamp	1
23	6020431058	Fermo batteria superiore	Upper battery clamp	1
24	E010800000	Batteria 45AH 12v	Battery 45AH 12v	1
25	D654R50000	Serbatoio carburante	Fuel tank	1
26	D654A00000	Candela	Spark plug	1
27	6140030752	Tubo scarico olio	Oil exhaust	1

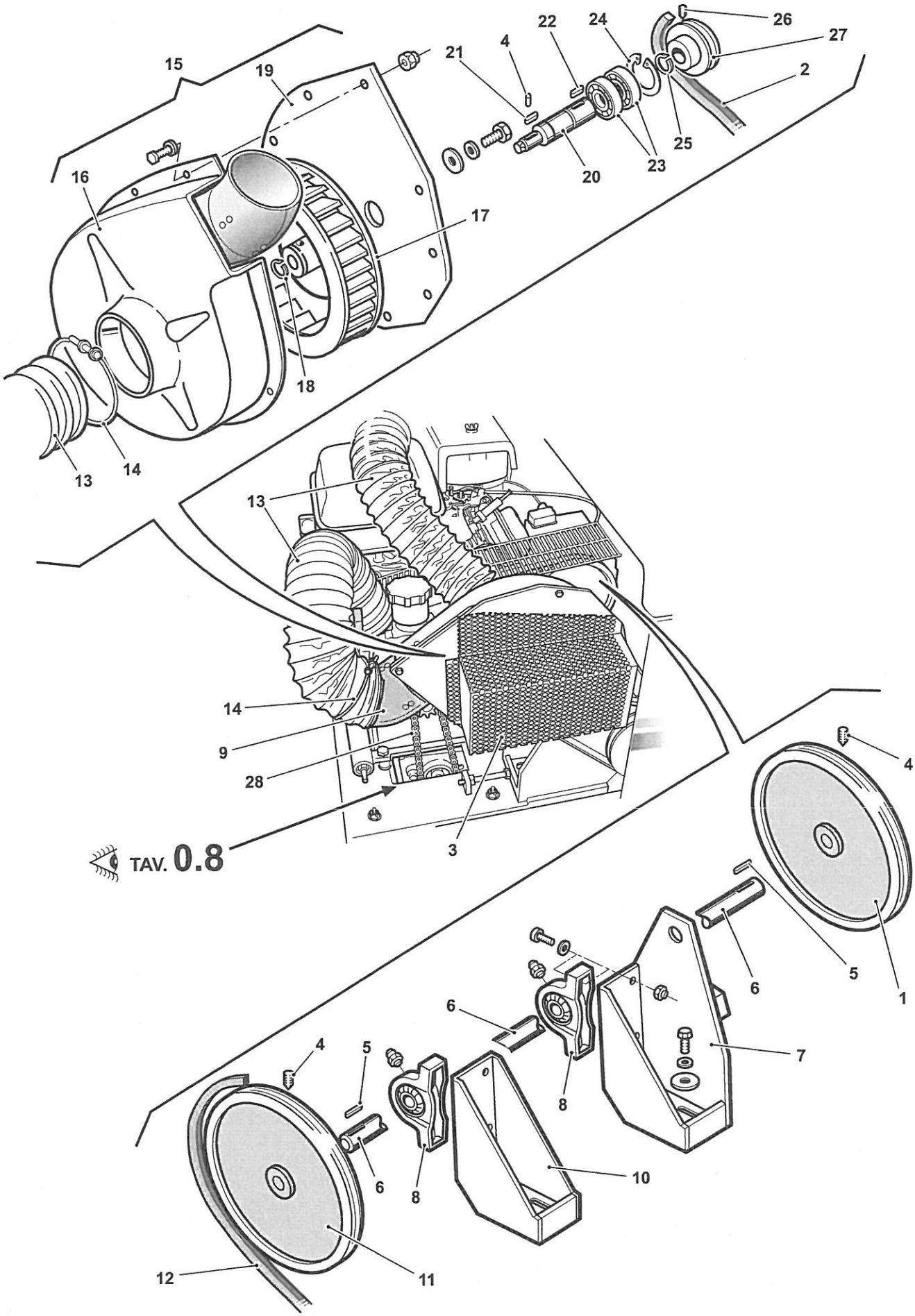
15
19
21
4
22
24
26
27
2
25
23
20
16
17
18
13
14
13
14
9
28
3
TAV. 0.8
4
5
1
6
6
7
8
4
5
6
8
10
12
11

DULEVO INTERNATIONAL

N. Pos.	Cod.	Denominazione	Description	Q.ty
1	6044930886	Puleggia ventilatore	Fan pulley	1
2	D050500315	Cinghia	Belt	1
3	6020430864	Protezione cinghia	Belt protection	1
4	A533208010	Grano	Grub screw	Cr
5	AB70700030	Chiavetta	Key	Cr
6	6030930742	Albero	Shaft	1
7	6222030763	Slitta ventilatore	Fan slide	1
8	D090700000	Supporto	Support	2
9	C500100000	Gomito D.90	D.90 elbow	1
10	6222030764	Slitta albero	Shaft slide	1
11	6044930829	Puleggia traino	Towing pulley	1
12	D082800000	Cinghia	Belt	1
13	D851800000	Tubo aspirazione	Suction hose	Mt. 0,95
14	AAX0590000	Fascetta	Clamp	2
15	4280030008	Ventilatore completo	Fan assy	1
16	6157030215	Coperchio ventilatore	Fan cover	1
17	6260030038	Ventola	Fan	1
18	AAR1114000	Anello elastico D.14	Circlip D.14	Cr
19	6260130039	Mozzo + piastra	Hub + slab	1
20	6031130041	Perno	Pin	1
21	AB60600025	Chiavetta	Key	Cr
22	AB60700030	Chiavetta	Key	Cr
23	B070406203	Cuscinetto	Bearing	2
24	AAT2340000	Anello elastico D.40	Circlip D.40	Cr
25	AAR1417000	Anello elastico D.17	Circlip D.17	Cr
26	A523306010	Grano	Grub screw	Cr
27	6044930040	Puleggia	Pulley	1
28	B460400330	Catena	Chain	1

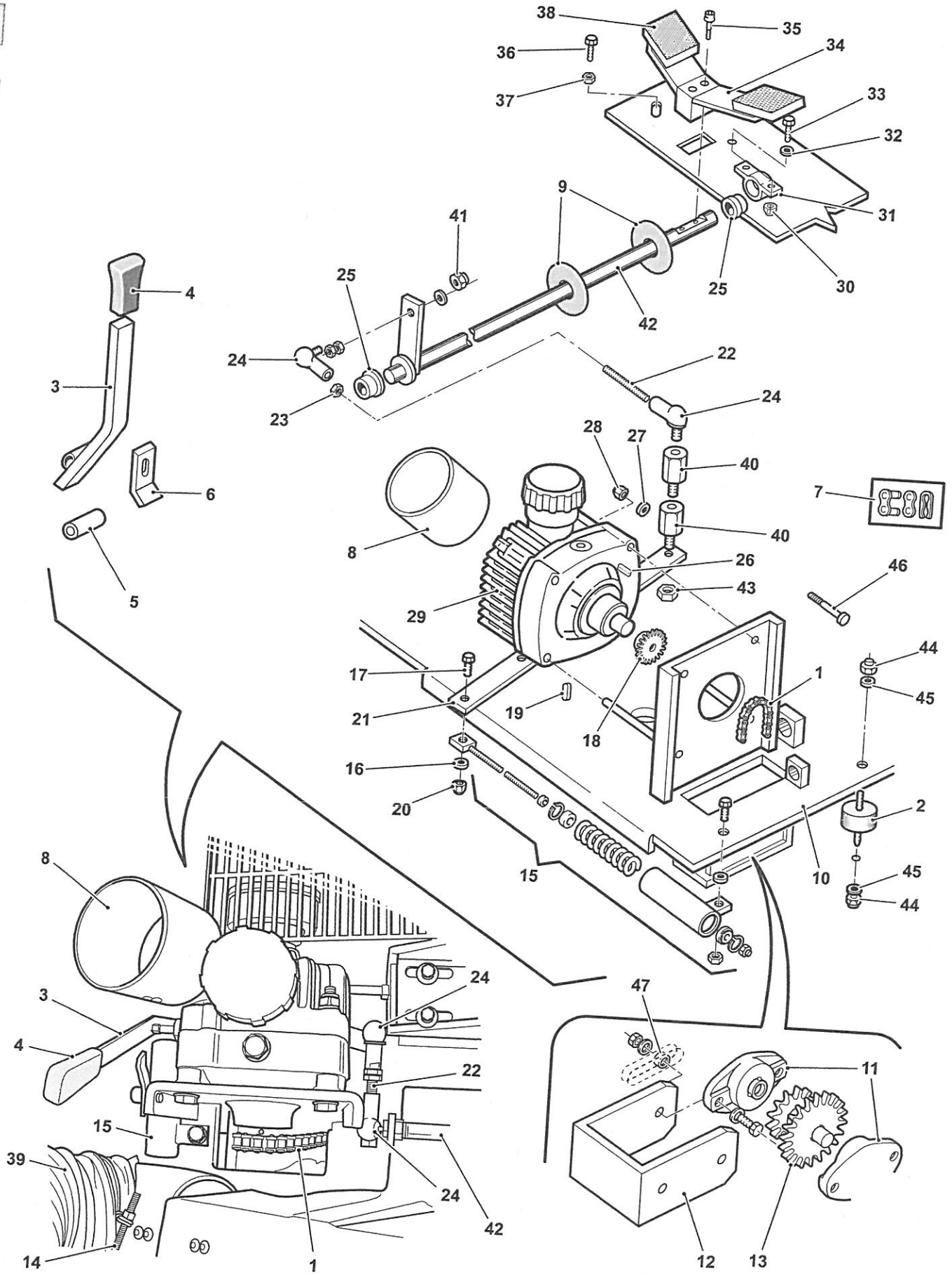

Transmission (SH)
Sweeper 75

DULEVO INTERNATIONAL

N. Pos.	Cod.	Denominazione	Description	Q.ty
1	B460400330	Catena	Chain	1
2	C071450020	Antivibrante	Silent block	4
3	6020430919	Leva pompa	Pump lever	1
4	C040400000	Manopola	Handle	1
5	6020430921	Boccola	Bushing	1
6	6020430918	Piatto	Plate	1
7	B480700000	Maglia giunzione	Chain link	1
8	6147431021	Tubo PVC	PVC hose	1
9	C395000000	Guarnizione adesiva perno	Adhesive gasket	2
10	6020130236	Piastra motore	Motor plate	1
11	D090900000	Supporto	Support	2
12	6020130235	Forcella	Staple	1
13	5100030233	Perno rinvio	Pivot gear	1
14	AAX0590000	Fascetta D.90	Clamp D.90	2
15	4100031716	Posizionatore	Positioner	1
16	A970410000	Rondella D.10	Washer D.10	Cr
17	A160710030	Vite M10*30	Screw M10*30	Cr
18	6251130746	Pignone	Pinion	1
19	ABU0132127	Chiavetta	Key	Cr
20	AAA0910000	Dado M10	Nut M10	Cr
21	6020430828	Leva pompa	Pump lever	1
22	6020430827	Tirante	Tie rod	1
23	AA10710000	Dado M10	Nut M10	Cr
24	D281600000	Snodo sferico	Ball joint	2
25	6157430017	Boccola	Bushing	2
26	ABU0132127	Chiavetta	Key	Cr
27	A860610000	Rondella D.10	Washer D.10	Cr
28	AAA0910000	Dado M10	Nut M10	Cr
29	D75Q200000	Pompa	Pump	1
30	AAA0808000	Dado M8	Nut M8	Cr
31	6050430016	Supporto	Support	1
32	A860508000	Rondella D.8	Washer D.8	Cr
33	A040008025	Vite M8*25	Screw M8*25	Cr
34	6020432472	Pedale avanzamento	Control pedal	1
35	A321408050	Vite M8*50	Screw M8*50	Cr
36	A051110080	Vite M10*80	Screw M10*80	Cr
37	AA10710000	Dado M10	Nut M10	Cr
38	6277332448	Copripedale	Pedal cover	2
39	D851800000	Tubo aspirazione D.90	Aspiration tube	Mt. 0,4
40	6020462059	Colonnetta	Fitting	2
41	AAA0910000	Dado M10	Nut M10	Cr
42	6260430744	Perno pompa	Pump control pin	1
43	AA30510000	Dado M10	Nut M10	Cr
44	AAA1012000	Dado M12	Nut M12	Cr
45	A860610000	Rondella D.10	Washer D.10	Cr
46	A051110080	Vite M10*80	Screw M10*80	Cr
47	6031130249	Boccola	Bushing	2

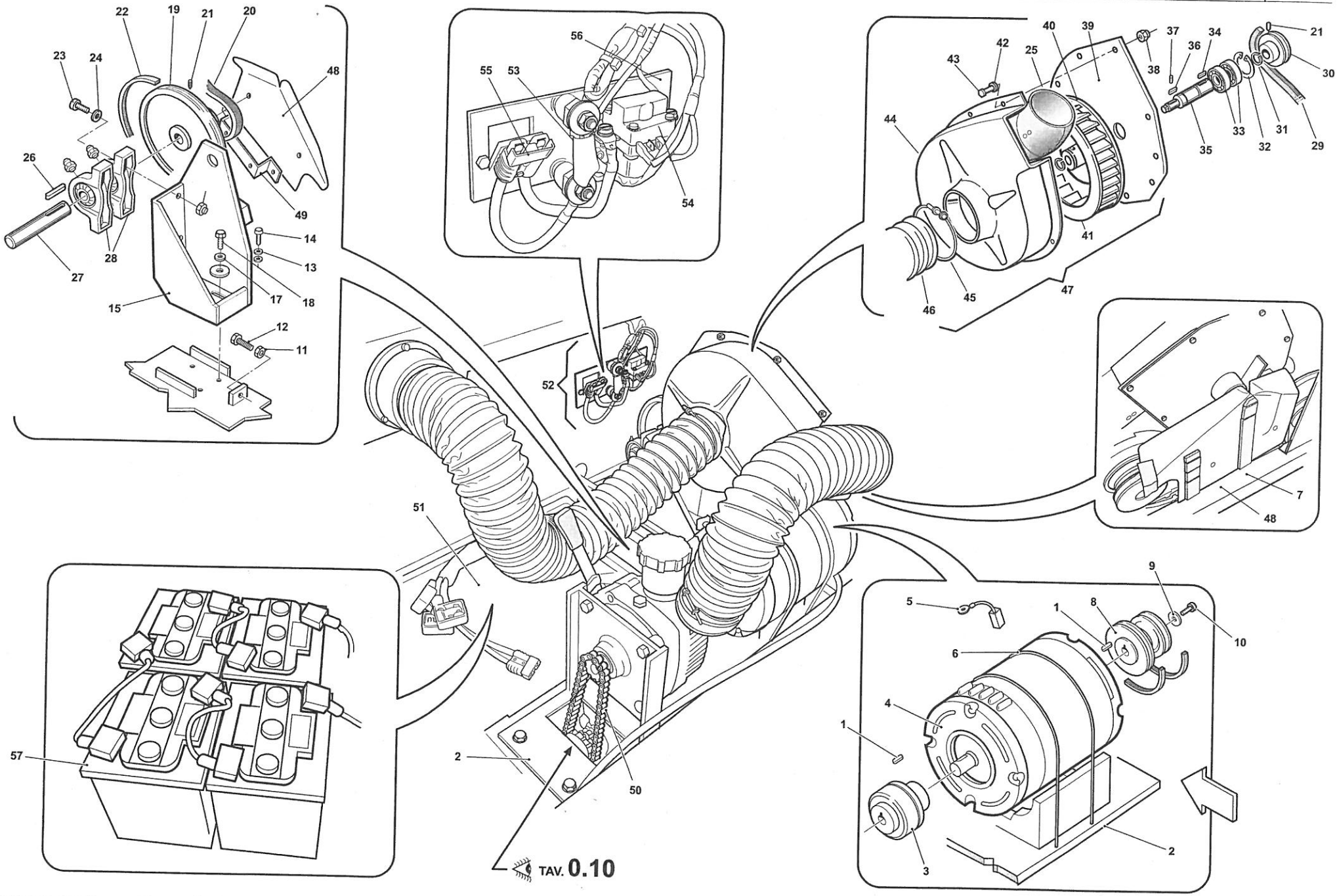

Electric motor, fan and transmission (EH)

Sweeper 75

N. Pos.	Cod.	Denominazione	Description	Q.ty
1	AB70700030	Chiavetta	Key	Cr
2	6020030281	Piastra motore	Motor plate	1
3	6064930847	Giunto	Joint	1
4	6190030858	Motore elettrico	Electric motor	1
5	E472300000	Spazzola carbone	Carbon brush	4
6	6340030286	Fascetta motore	Motor clamp	2
7	C100100000	Mousse 30x5	Mousse 30x5	Mt. 0,40
8	6044930849	Puleggia doppia	Double pulley	1
9	6030431895	Rondella D.29	Washer D.29	Cr
10	A450508020	Vite M8*20	Screw M8*20	Cr
11	AA10608000	Dado M8	Nut M8	Cr
12	A040708060	Vite M8*60	Screw M8*60	Cr
13	A900708000	Rondella D.8	Washer D.8	Cr
14	A150608016	Vite M8*16	Screw M8*16	Cr
15	6222030763	Slitta ventilatore	Fan slide	1
16	AAA0910000	Dado M10	Nut M10	Cr
17	A991608000	Rondella D.8	Washer D.8	Cr
18	A151208035	Vite M8*35	Screw M8*35	Cr
19	6044930743	Puleggia	Pulley	1
20	D082900000	Cinghia	Belt	1
21	A523306010	Grano	Grub Screw	Cr
22	D082400000	Cinghia	Belt	1
23	A331010045	Vite M10*45	Screw M10*45	Cr
24	A860610000	Rondella D.10	Washer D.10	Cr
25	C500100000	Gomito	Elbow	1
26	AB71100050	Chiavetta	Key	Cr
27	6031130009	Perno	Pin	1
28	D093000000	Supporto	Support	2
29	D064300710	Cinghia	Belt	1
30	6044930040	Puleggia	Pulley	1
31	AAR1417000	Anello elastico D.17	Circlip D.17	Cr
32	AAT2340000	Anello elastico D.40	Circlip D.40	Cr
33	B070406203	Cuscinetto	Bearing	2
34	AB60700030	Chiavetta	Key	Cr
35	6031130041	Perno	Pin	1
36	AB60600025	Chiavetta	Key	Cr
37	A533208010	Grano	Grub screw	Cr
38	AAA0505000	Dado M5	Nut M5	Cr
39	6260130039	Mozzo + piastra	Hub + slab	1
40	6260030038	Ventola	Fan	1
41	AAR1114000	Anello elastico D.14	Circlip D.14	Cr
42	A860305000	Rondella D.5	Washer D.5	Cr
43	A130605016	Vite M5*16	Screw M5*16	Cr
44	6157030215	Coperchio ventilatore	Fan cover	1