A TERMINI DI LEGGE CI RISERVIAMO LA PROPRIETA' DI QUESTO DISEGNO CON DIVIETO DI RIPRODURLO O DI RENDERLO COMUNQUE NOTO A TERZI SENZA LA NOSTRA AUTORIZZAZIONE, IN QUANTO PROPRIETA' INTELLETTUALE.

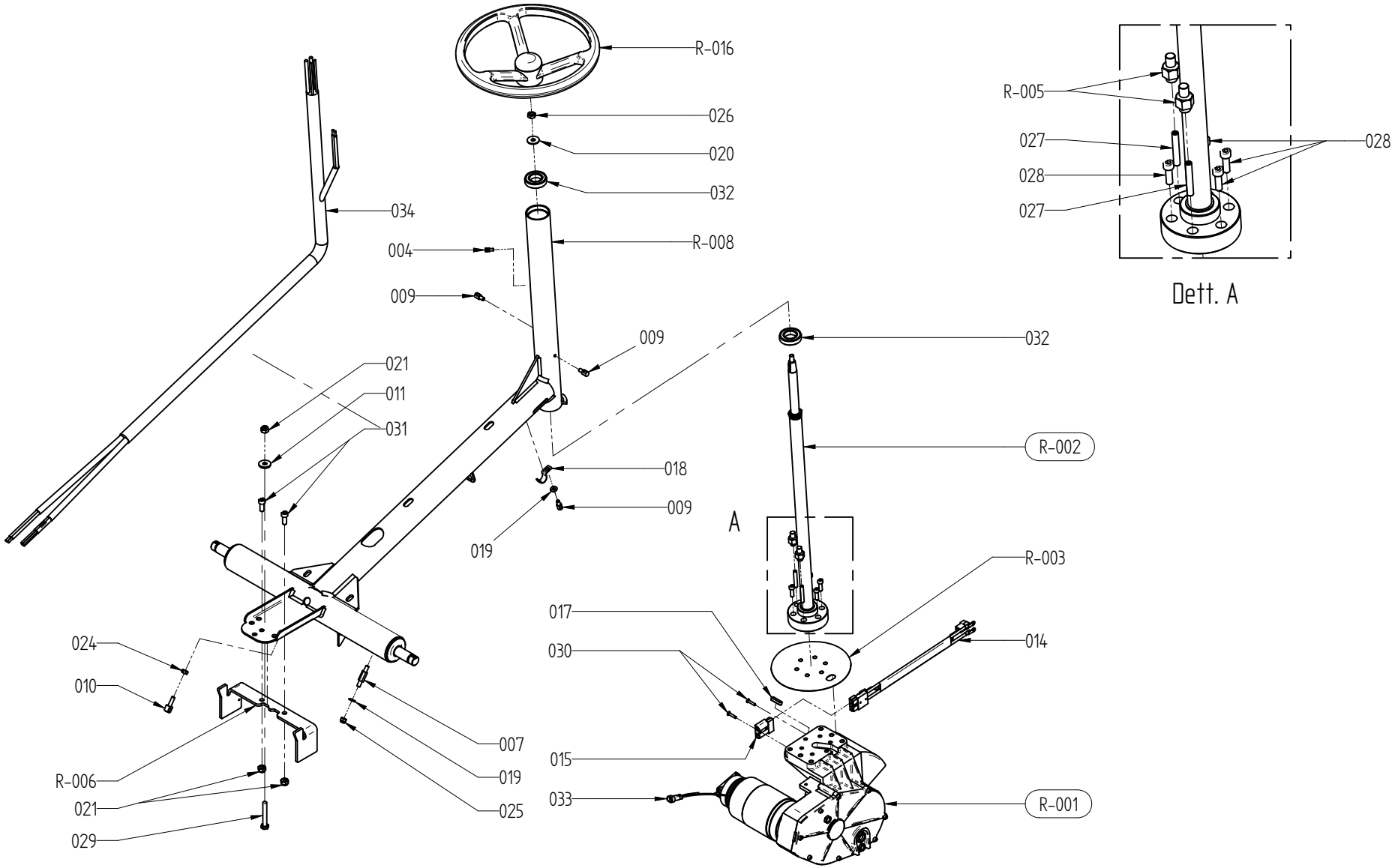

R	I	LE PARTI IDENTIFICATE DAL PREFISSO "R" SONO DISPONIBILI COME RICAMBIO		I	LE POSIZIONI EVIDENZIATE DAL CERCHIO SONO DEGLI ASSIEMI ED HANNO UNA TAVOLA ESPLOSA DEDICATA
	GB	THE ITEMS IDENTIFIED BY THE "R" PREFIX ARE AVAILABLE AS SPARE PARTS		GB	POSITIONS MARKED BY A CIRCLE REFERS TO PARTS ASSEMBLY AND HAVE A SPECIFIC EXPLODED VIEW
	F	LES PIECES IDENTIFIEES AVEC LE PREFIXE "R" SONT DISPONIBLES COMME PIECES DE RECHENGES		F	LES POSITIONS ENTOUREES PAR UN CERCLE SONT DES ESEMBLE QUI ONT LEURS PROPRE VUE ECLATE
	D	DIE BETEILIGTEN DURCH PRÄFIX "R" STEHEN ALS ERSATZ		D	POSITIONEN HERVORGEHOBEN DURCH DEN KREIS BAUGRUPPEN SIND UND HABE EINE TABELLE EXPLODIERTE GEWIDMET
	E	LAS PIEZAS IDENTIFICADAS POR EL PREFIJO "R" SONO DISPONIBLES COMO REPUESTOS		E	LAS POSICIONES EVIDENCIADAS CON EL CIRCULO SON CONJUNTOS Y TIENEN UN DIBUJO TECNICO SPECIFICO

LAVORWASH S.p.A.
Divisione GTM
via della Lora,42
50031 Barberino di Mugello (FI) - ITALY
Tel.055.8418550 - Fax 055.8471198

DISEGNATO	DATA	NOME FILE DFT	CODICE COMMERCIALE	INDICE REVISIONE
W. Giuliani	22/12/09	5.509.1718.dft	5.509.1718	00

DENOMINAZIONE: GRUPPO TELAIO

IN USO PER: KRON ZERO - COMFORT XS NEW

TAVOLA: -

FOGLIO: 1 / 1

5.509.1718 **REV.00**

GRUPPO TELAIO KRON ZERO-COMFORT XS NEW

Posizione	Codice	Denominazione	Quantità
004	-	PERNO AGGANCIO MOLLA ACQUA	1
007	-	AGGANCIO MOLLA	1
009	-	ANCORAGGIO DEL REGISTRO FRENO ZNT	3
010	-	PERNO DI REGISTRO	1
011	-	RONDELLA DI SPALLAMENTO PER BO CCOLA SQG	1
014	-	CABLAGGIO MOTORUOTA	1
015	-	CONNETTORE SR50 ROSSO	1
017	-	LINGUETTA 8X7X35 UNI 6604A	1
018	-	FERMACAVI D.19-20 ZNT	1
019	-	RONDELLA PIANO D. 8X17 SP.1.6 UNI6592 INOX	2
020	-	RONDELLA PIANA D.10X30 Sp.2,5 UNI 6593 INOX	1
021	-	DADO AUTOBLOCCANTE M10 NORMALE UNI7473 INOX DIN982	3
024	-	DADO M8 UNI 5588 INOX	1
025	-	DADO M8 AUTOBL.INOX DIN 982	1
026	-	DADO M10 AUTOBL.INOX DIN 985	1
027	-	VITE STEI M8X50 UNI 5923 ACCIA IO 12K CLASSE 12.9	2
028	-	VITE TCEI M8X25 INOX UNI 5931	4
029	-	VITE TE M10X70 UNI5739 INOX	1
030	-	VITE TSPEI M5X25 INOX UNI 5933	2
031	-	VITE TCEI M10X25 INOX UNI 5931	2
032	-	CUSCINETTO RADIALE A SFERE 600 6 2RS (30x55x13)	2
033	-	CONNETTORE MASCHIO STAGNO PER ELETTROFRENO MOTORUOTA	1
034	-	CABLAGGIO COMPLETO UNIFICATO KRON ZERO - COMFORT XS	1
R-001	5.511.1162	ASSIEME MOTORUOTA KRON ZERO 09/06	1
R-002	5.511.0808	PIANTONE STERZO COMFORT XS CON GUAINA	1
R-003	4.508.0658	PIATTO GUIDA CAVI KRON ZERO -CTM0314-	1
R-005	4.507.0745	BATTUTA STERZO	2
R-006	4.507.0744	BATTUTA SQUEGEE	1
R-008	4.507.0741	TELAIO	1
R-016	3.099.1223	VOLANTE D.360 H.100 SENZA POME LLO	1

A TERMINI DI LEGGE CI RISERVIAMO LA PROPRIETA' DI QUESTO DISEGNO CON DIVIETO DI RIPRODURLO O DI RENDERLO COMUNQUE NOTO A TERZI SENZA LA NOSTRA AUTORIZZAZIONE, IN QUANTO PROPRIETA' INTELLETTUALE.

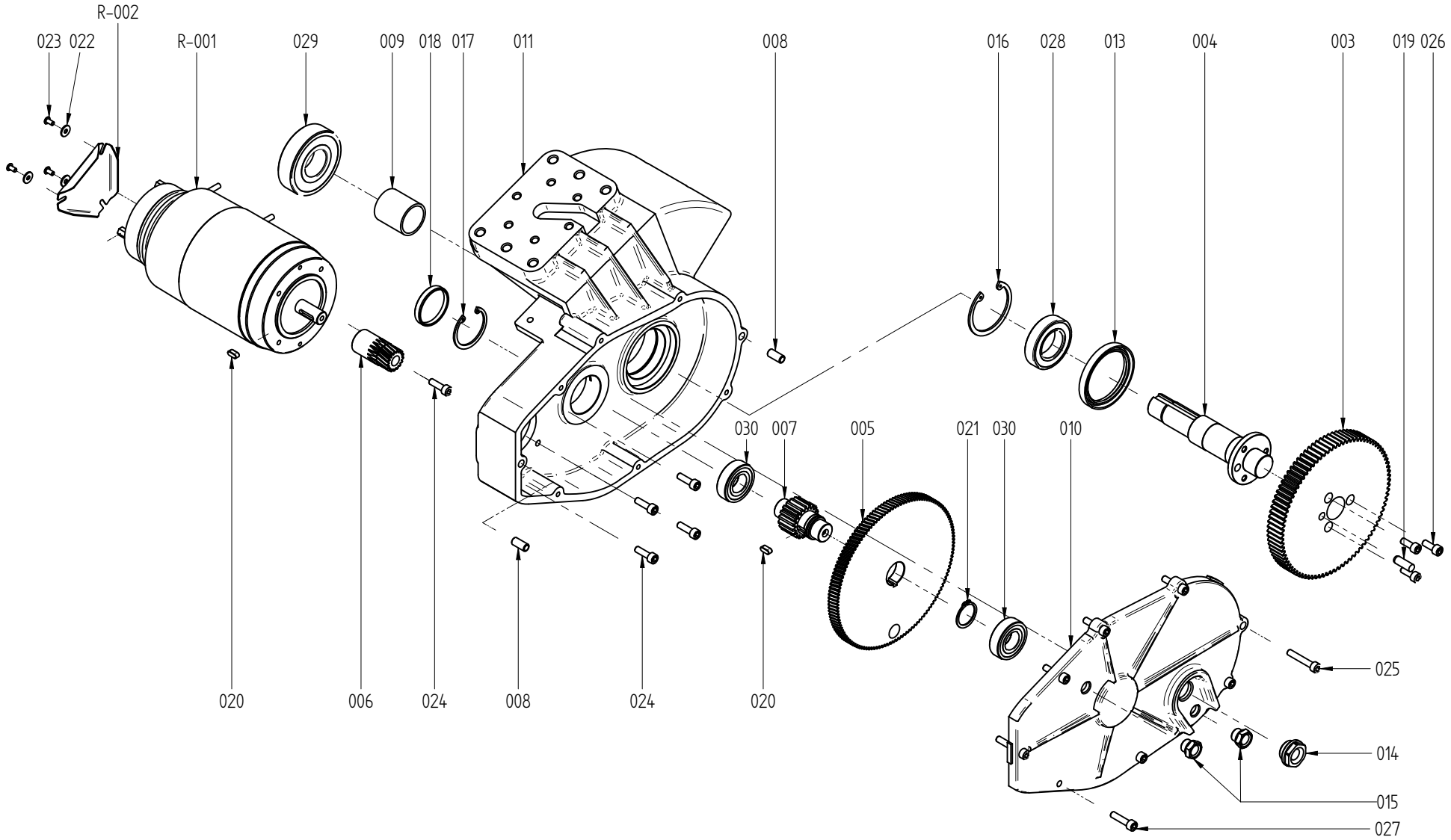

R	I	LE PARTI IDENTIFICATE DAL PREFISSO "R" SONO DISPONIBILI COME RICAMBIO		I	LE POSIZIONI EVIDENZIATE DAL CERCHIO SONO DEGLI ASSIEMI ED HANNO UNA TAVOLA ESPLOSA DEDICATA
	GB	THE ITEMS IDENTIFIED BY THE "R" PREFIX ARE AVAILABLE AS SPARE PARTS		GB	POSITIONS MARKED BY A CIRCLE REFERS TO PARTS ASSEMBLY AND HAVE A SPECIFIC EXPLODED VIEW
	F	LES PIECES IDENTIFIEES AVEC LE PREFIXE "R" SONT DISPONIBLES COMME PIECES DE RECHENGES		F	LES POSITIONS ENTOUREES PAR UN CERCLE SONT DES ESEMBLE QUI ONT LEURS PROPRE VUE ECLATE
	D	DIE BETEILIGTEN DURCH PRÄFIX "R" STEHEN ALS ERSATZ		D	POSITIONEN HERVORGEHOBEN DURCH DEN KREIS BAUGRUPPEN SIND UND HABE EINE TABELLE EXPLODIERTE GEWIDMET
	E	LAS PIEZAS IDENTIFICADAS POR EL PREFIJO "R" SONO DISPONIBLES COMO REPUESTOS		E	LAS POSICIONES EVIDENCIADAS CON EL CIRCULO SON CONJUNTOS Y TIENEN UN DIBUJO TECNICO SPECIFICO

LAVORWASH S.p.A.
Divisione GTM
via della Lora,42
50031 Barberino di Mugello (FI) - ITALY
Tel.055.8418550 - Fax 055.8471198

DISEGNATO	DATA	NOME FILE DFT	CODICE COMMERCIALE	INDICE REVISIONE
Storai F.	22/12/09	5.511.1162.dft	5.511.1162	A

DENOMINAZIONE: ASSIEME MOTORUOTA

IN USO PER: KRON ZERO - COMFORT XS NEW

TAVOLA: -

FOGLIO: 1 / 1

5.511.1162 **REV.00**

ASSIEME MOTORUOTA KRON ZERO 09/06

Posizione	Codice	Denominazione	Quantità
003	-	INGRANAGGIO CONDOTTO MOTORUOTA	1
004	-	ALBERO DELLA MOTORUOTA	1
005	-	INGRANAGGIO CONDOTTO N.2 MOTOR UOTA	1
006	-	INGRANAGGIO MOTORE N. 1 MOTORU OTA	1
007	-	INGRANAGGIO MOTORE N. 3 MOTORU OTA	1
008	-	BOCCOLA DI CENTRAGGIO MOTORUOT A	2
009	-	DISTANZIALE MOTORUOTA	1
010	-	COPERCHIO MOTORUOTA	1
011	-	CARCASSA MOTORUOTA	1
013	-	ANELLO TENUTA A55X70X8 NBR PER ALBERI ROTANTI (PARAOLIO)	1
014	-	TAPPO OLIO LIVELLO G1/2 GAMM TLT-1/2	1
015	-	TAPPO OLIO NEUTRO G1/4 GAMM TO/2	2
016	-	ANELLO SEEGER D.55 UNI 7437 PER FORI	1
017	-	ANELLO SEEGER D.42 UNI 7437 PER FORI	1
018	-	CAPPELLOTTI COPRI FORI D.42 SP 7 FORMA CC	1
019	-	SPINA CILINDRICA 8X24 UNI1707 TOLLERANZA M6	1
020	-	LINGUETTA 5X5X12 UNI6604A	2
021	-	ANELLO SEEGER X ALBERI DIAM.25 UNI7435	1
022	-	RONDELLA PIANA D.4,3X12 UNI 65 93 INOX	3
023	-	VITE TBEI M4X8 ISO7380 INOX	3
024	-	VITE TCEI M6X20 UNI 5931 INOX-	5
025	-	VITE TCEI M6X35 INOX UNI 5931	2
026	-	VITE TCEI M6X16 INOX UNI 5931	3
027	-	VITE TCEI M6X25 INOX UNI 5931	6
028	-	CUSCINETTO RADIALE A SFERE 600 6 2RS (30x55x13)	1
029	-	CUSCINETTO 6306 2RS1 30X72X19	1
030	-	CUSCINETTO RADIALE A SFERE 6004 2RS (42x20x12)	2
R-001	5.501.0042	MOTORE S114SE 24V 600W 3500GIR CON FRENO K-01 B14/71	1
R-002	4.507.1139	CARTER PROTEZIONE REGOLAZIONE FRENO	1

A TERMINI DI LEGGE CI RISERVIAMO LA PROPRIETA' DI QUESTO DISEGNO CON DIVIETO DI RIPRODURLO O DI RENDERLO COMUNQUE NOTO A TERZI SENZA LA NOSTRA AUTORIZZAZIONE, IN QUANTO PROPRIETA' INTELLETTUALE.

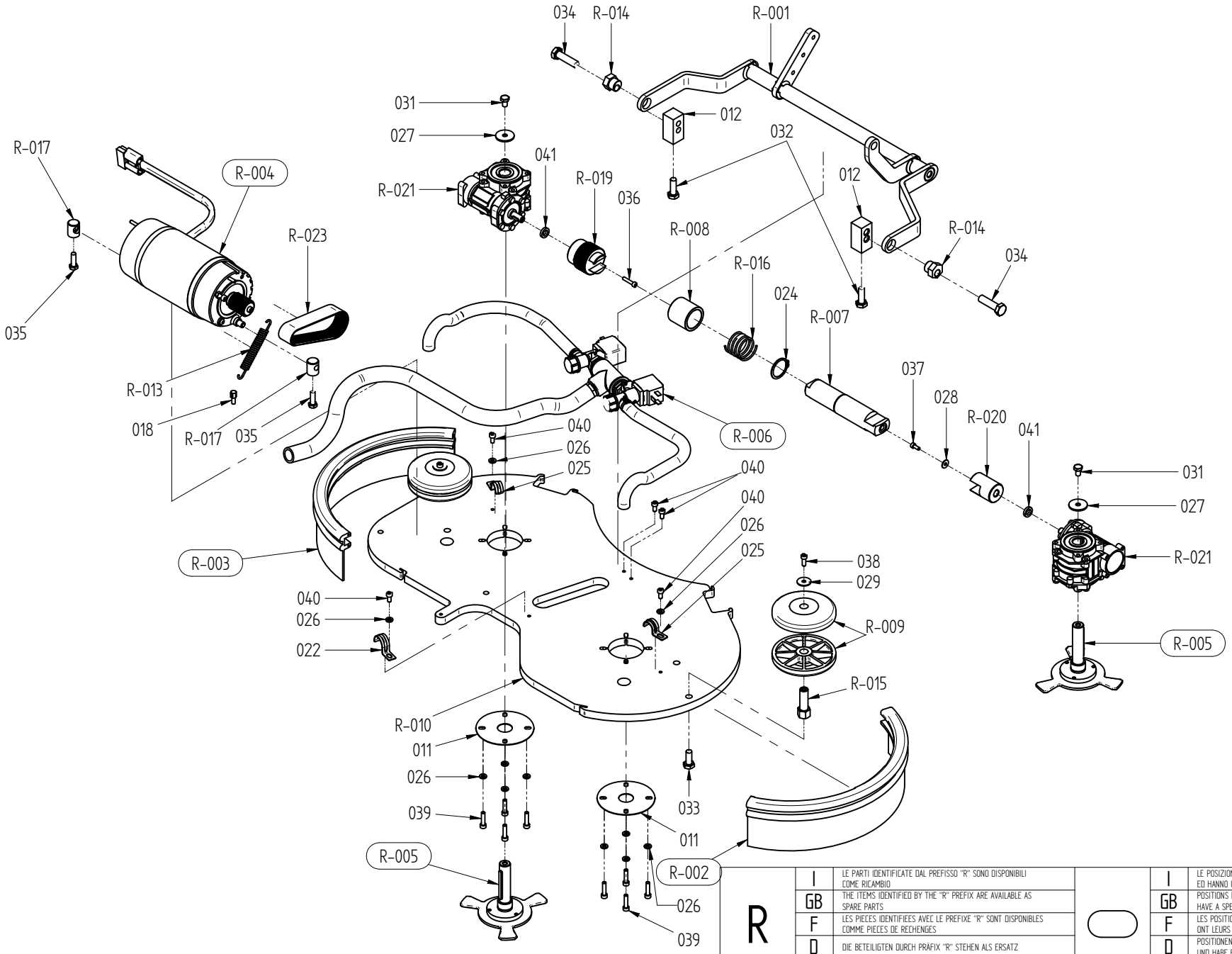

R	I	LE PARTI IDENTIFICATE DAL PREFISSO "R" SONO DISPONIBILI COME RICAMBIO		I	LE POSIZIONI EVIDENZIATE DAL CERCHIO SONO DEGLI ASSIEMI ED HANNO UNA TAVOLA ESPLOSA DEDICATA
	GB	THE ITEMS IDENTIFIED BY THE "R" PREFIX ARE AVAILABLE AS SPARE PARTS		GB	POSITIONS MARKED BY A CIRCLE REFERS TO PARTS ASSEMBLY AND HAVE A SPECIFIC EXPLODED VIEW
	F	LES PIECES IDENTIFIEES AVEC LE PREFIXE "R" SONT DISPONIBLES COMME PIECES DE RECHENGES		F	LES POSITIONS ENTOUREES PAR UN CERCLE SONT DES ESEMBLE QUI ONT LEURS PROPRE VUE ECLATE
	D	DIE BETEILIGTEN DURCH PRÄFIX "R" STEHEN ALS ERSATZ		D	POSITIONEN HERVORGEHOBEN DURCH DEN KREIS BAUGRUPPEN SIND UND HABE EINE TABELLE EXPLODIERTE GEWIDMET
	E	LAS PIEZAS IDENTIFICADAS POR EL PREFIJO "R" SONO DISPONIBLES COMO REPUESTOS		E	LAS POSICIONES EVIDENCIADAS CON EL CIRCULO SON CONJUNTOS Y TIENEN UN DIBUJO TECNICO SPECIFICO

LAVORWASH S.p.A.
Divisione GTM
via della Lora,42
50031 Barberino di Mugello (FI) - ITALY
Tel.055.8418550 - Fax 055.8471198

DISEGNATO	DATA	NOME FILE DFT	CODICE COMMERCIALE	INDICE REVISIONE
W. Giuliani	22/12/09	5.509.1719.dft	5.509.1719	00

DENOMINAZIONE: GRUPPO PIATTO SPAZZOLE 75

IN USO PER: KRON ZERO - COMFORT XS NEW

TAVOLA: -

FOGLIO: 1 / 1

5.509.1719 **REV.00**

GRUPPO PIATTO SPAZZOLE 75 KRON ZERO-COMFORT XS NEW

Posizione	Codice	Denominazione	Quantità
011	-	DISCO PROTEZIONE RIDUTTORE RID. RI40 _00	2
012	-	TERZA BARRA PIATTO SPAZZOLE	2
013	-	MOLLA A TRAZIONE	1
018	-	PERNO AGGANCIO MOLLA	1
022	-	FERMACAVI D.25-26 ZNT	1
024	-	ANELLO SEEGER PER ALBERI D=35 UNI 7435-35	1
025	-	FERMACAVI D.19-20 ZNT	2
026	-	RONDELLA PIANA D.6X12 Sp.2 UNI 6592 INOX	11
027	-	RONDELLA PIANA D.8X32 Sp.2,5 UNI 6593 INOX	2
028	-	ROSETTA PIANA D 5X15 UNI 6593 INOX	1
029	-	ROSETTA PIANA 6.4X24 UNI 6593 INOX	2
031	-	VITE TE M8X12 INOX UNI 5739 - VTEY008012-	2
032	-	VITE TE M10X30 UNI 5739 INOX	2
033	-	VITE TE M10X25 UNI 5739 INOX	2
034	-	VITE TE M12X45 UNI5739 INOX	2
035	-	VITE TE M8X25 UNI 5739 INOX	2
036	-	VITE TCEI M5X25 UNI 5931 INOX	1
037	-	VITE TCEI M5X12 INOX UNI 5931	1
038	-	VITE TCEI M6X16 INOX UNI 5931	2
039	-	VITE TCEI M6X25 INOX UNI 5931	8
040	-	VITE TCEI M6X12 INOX DIN 912	5
041	-	DISTANZIALE PER RIDUTTORE KRON ZERO 1-2	2
R-001	5.513.0247	LEVA SOLLEVAMENTO PIATTO SPAZ. KRON ZERO 1	1
R-002	5.511.1423	ASSIEME BOOMPER DESTRO KRON ZERO / COMFORT XS	1
R-003	5.511.1422	ASSIEME BOOMPER SINISTRO KRON ZERO / COMFORT XS	1
R-004	5.511.1424	ASSIEME MOTORE PIATTO SPAZZOLA POTENZIATO	1
R-005	5.511.1173	ASSIEME INNESTO SPAZZOLA KRON ZERO 2007	2
R-006	5.511.1170	ASS. INPIANTO ACQUA UNIFICATO KRON ZERO - COMFORT XS NEW	1
R-007	4.508.1065	ASSE COLLEGAMENTO RIDUTTORE KRON ZERO 1	1
R-008	4.508.0299	BOCCOLA CENTRAGGIO NYLON	1
R-009	4.508.0224	RUOTA DI PROTEZIONE DIAM. 110 COL. NERO	4
R-010	4.507.1301	PIATTO SPAZZOLE KRON ZERO 1	1
R-014	4.507.0365	ECCENTRICO	2
R-015	4.507.0361	SUPPORTO RUOTA PROTEZIONE PARA COLPI	2
R-016	4.507.0335	MOLLA A COMPRESSIONE d=2.6;Di= 36;L=40;SPIRE=4.5 ZINCATA	1
R-017	4.507.0151	SUPPORTO MOTORE	2
R-019	4.505.0118	PULEGGIA CONDOTTA	1
R-020	4.505.0032	GHIERA DI TRASMISSIONE PER ALB ERO DIAM.11	1
R-021	3.099.1511	RIDUTTORE RI 40 P 1/20 ALBERO FORATO M5X12	2
R-023	3.099.0856	CINGHIA POLY-V TIPO 130J SVILU PPO=330 H=12 DENTI	1

A TERMINI DI LEGGE CI RISERVIAMO LA PROPRIETA' DI QUESTO DISEGNO CON DIVIETO DI RIPRODURLO O DI RENDERLO COMUNQUE NOTO A TERZI SENZA LA NOSTRA AUTORIZZAZIONE, IN QUANTO PROPRIETA' INTELLETTUALE.

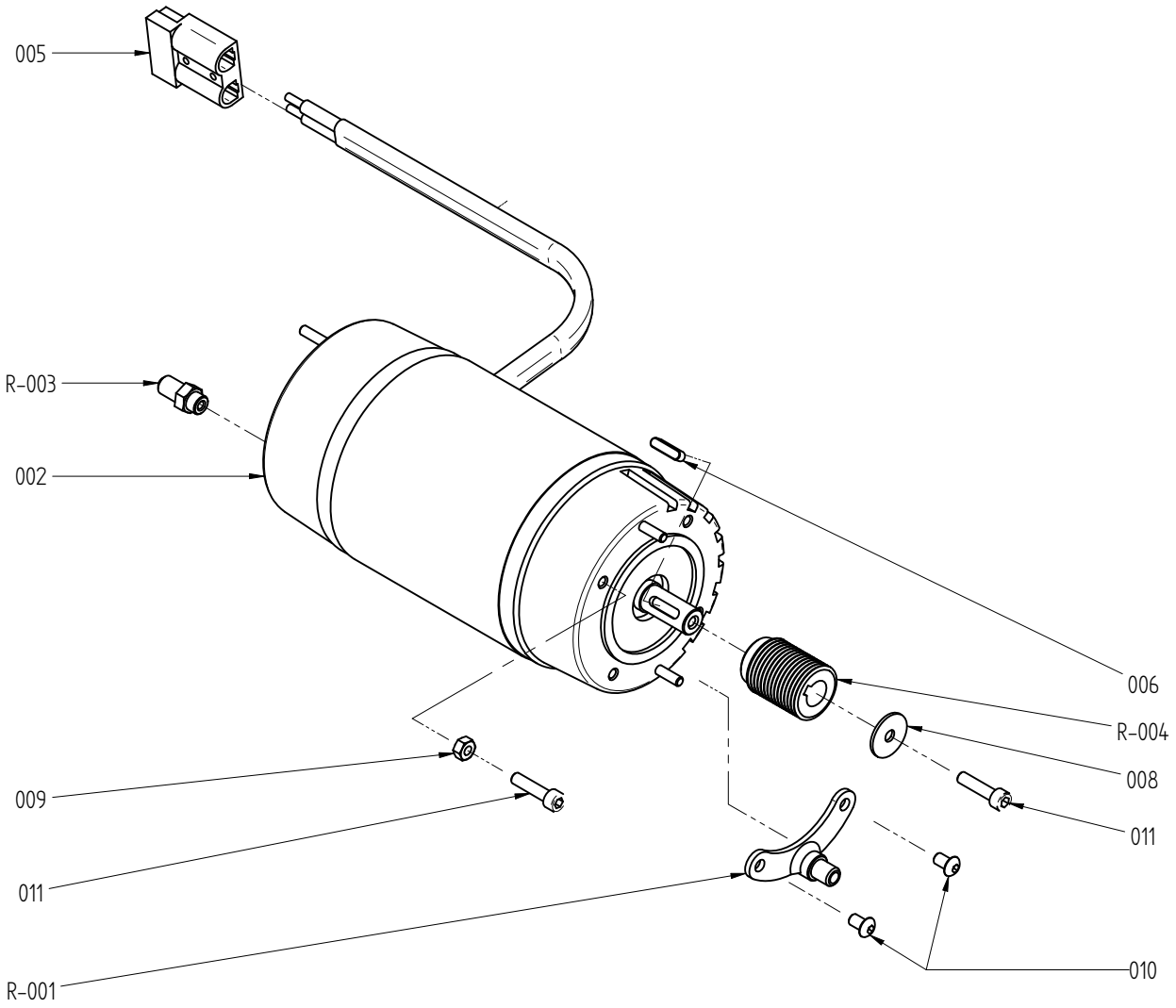

R					
	I	LE PARTI IDENTIFICATE DAL PREFISSO "R" SONO DISPONIBILI COME RICAMBIO		I	LE POSIZIONI EVIDENZIATE DAL CERCHIO SONO DEGLI ASSIEMI ED HANNO UNA TAVOLA ESPLOSA DEDICATA
	GB	THE ITEMS IDENTIFIED BY THE "R" PREFIX ARE AVAILABLE AS SPARE PARTS		GB	POSITIONS MARKED BY A CIRCLE REFERS TO PARTS ASSEMBLY AND HAVE A SPECIFIC EXPLODED VIEW
	F	LES PIECES IDENTIFIEES AVEC LE PREFIXE "R" SONT DISPONIBLES COMME PIECES DE RECHENGES		F	LES POSITIONS ENTOUREES PAR UN CERCLE SONT DES ESEMBLE QUI ONT LEURS PROPRE VUE ECLATE
	D	DIE BETEILIGTEN DURCH PRÄFIX "R" STEHEN ALS ERSATZ		D	POSITIONEN HERVORGEHOBEN DURCH DEN KREIS BAUGRUPPEN SIND UND HABE EINE TABELLE EXPLODIERTE GEWIDMET
	E	LAS PIEZAS IDENTIFICADAS POR EL PREFIJO "R" SONO DISPONIBLES COMO REPUESTOS		E	LAS POSICIONES EVIDENCIADAS CON EL CIRCULO SON CONJUNTOS Y TIENEN UN DIBUJO TECNICO SPECIFICO

LAVORWASH S.p.A.
Divisione GTM
via della Lora,42
50031 Barberino di Mugello (FI) - ITALY
Tel.055.8418550 - Fax 055.8471198

DISEGNATO	DATA	NOME FILE DFT	CODICE COMMERCIALE	INDICE REVISIONE
Storai F.	11/12/09	5.511.1424.dft	5.511.1424	00

DENOMINAZIONE
IN USO PER

ASSIEME MOTORE PIATTO SPAZZOLA

KRON ZERO - COMFORT XS NEW

TAVOLA	FOGLIO
-	1 / 1

5.511.1424 **REV.00**

ASSIEME MOTORE PIATTO SPAZZOLA POTENZIATO

Posizione	Codice	Denominazione	Quantità
002	-	MOTORE PER SPAZZOLA 24V-1250W S114M 4000g IP20 S2-30'	1
005	-	CONNETTORE SR50 ROSSO	1
006	-	LINGUETTA 5X5X20 UNI 6604A	1
008	-	ROSETTA PIANA 6.4X24 UNI 6593 INOX	1
009	-	DADO M6 INOX DIN 934	1
010	-	VITE TBEI M6X10 ISO7380 INOX	2
011	-	VITE TCEI M6X25 INOX UNI 5931	2
R-001	5.513.0222	SUPPORTO MOTORE LATO CINGHIA	1
R-003	4.506.0055	BOCCOLA DEL SUPPORTO MOTORE	1
R-004	4.505.0041	PULEGGIA MOTRICE D=30 L=41.5 d =14	1

A TERMINI DI LEGGE CI RISERVIAMO LA PROPRIETA' DI QUESTO DISEGNO CON DIVIETO DI RIPRODURLO O DI RENDERLO COMUNQUE NOTO A TERZI SENZA LA NOSTRA AUTORIZZAZIONE, IN QUANTO PROPRIETA' INTELLETTUALE.

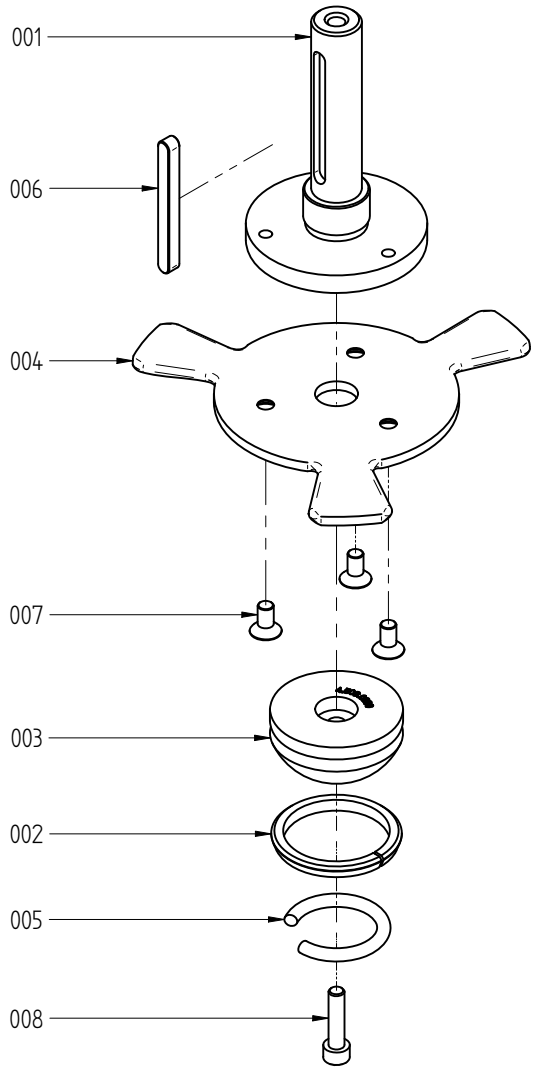

R	I	LE PARTI IDENTIFICATE DAL PREFISSO "R" SONO DISPONIBILI COME RICAMBIO		I	LE POSIZIONI EVIDENZIATE DAL CERCHIO SONO DEGLI ASSIEMI ED HANNO UNA TAVOLA ESPLOSA DEDICATA
	GB	THE ITEMS IDENTIFIED BY THE "R" PREFIX ARE AVAILABLE AS SPARE PARTS		GB	POSITIONS MARKED BY A CIRCLE REFERS TO PARTS ASSEMBLY AND HAVE A SPECIFIC EXPLODED VIEW
	F	LES PIECES IDENTIFIEES AVEC LE PREFIXE "R" SONT DISPONIBLES COMME PIECES DE RECHENGES		F	LES POSITIONS ENTOUREES PAR UN CERCLE SONT DES ESEMBLE QUI ONT LEURS PROPRE VUE ECLATE
	D	DIE BETEILIGTEN DURCH PRÄFIX "R" STEHEN ALS ERSATZ		D	POSITIONEN HERVORGEHOBEN DURCH DEN KREIS BAUGRUPPEN SIND UND HABE EINE TABELLE EXPLODIERTE GEWIDMET
	E	LAS PIEZAS IDENTIFICADAS POR EL PREFIJO "R" SONO DISPONIBLES COMO REPUESTOS		E	LAS POSICIONES EVIDENCIADAS CON EL CIRCULO SON CONJUNTOS Y TIENEN UN DIBUJO TECNICO SPECIFICO

LAVORWASH S.p.A.
Divisione GTM
via della Lora,42
50031 Barberino di Mugello (FI) - ITALY
Tel.055.8418550 - Fax 055.8471198

DISEGNATO	DATA	NOME FILE DFT	CODICE COMMERCIALE	INDICE REVISIONE
W. Giuliani	17/11/09	5.511.1173.dft	5.511.1173	00

DENOMINAZIONE
IN USO PER

ASSIEME INNESTO SPAZZOLA

KRON ZERO - COMFORT XS NEW

TAVOLA: -

FOGLIO: 1 / 1

5.511.1173 **REV.00**

ASSIEME INNESTO SPAZZOLA KRON ZERO 2007

Posizione	Codice	Denominazione	Quantità
001	-	INNESTO SPAZZOLA	1
006	-	CHIAVETTA 6X6X60 UNI 6604 A	1
007	-	VITE TSPEI M6X12 UNI 5933 INOX	3
008	-	VITE TCEI M6X25 INOX UNI 5931	1
R-002	4.508.0314	ANELLO SPACCATO	1
R-003	4.508.0290	SEMISFERA CENTRAGGIO INNESTO SPAZZOLA	1
R-004	4.507.0300	INNESTO SPAZZOLA	1
R-005	3.200.0127	CORDA OR D=5.34 L=113 X INNE STO SPAZZOLE IN VYTON	1

A TERMINI DI LEGGE CI RISERVIAMO LA PROPRIETA' DI QUESTO DISEGNO CON DIVIETO DI RIPRODURLO O DI RENDERLO COMUNQUE NOTO A TERZI SENZA LA NOSTRA AUTORIZZAZIONE, IN QUANTO PROPRIETA' INTELLETTUALE.

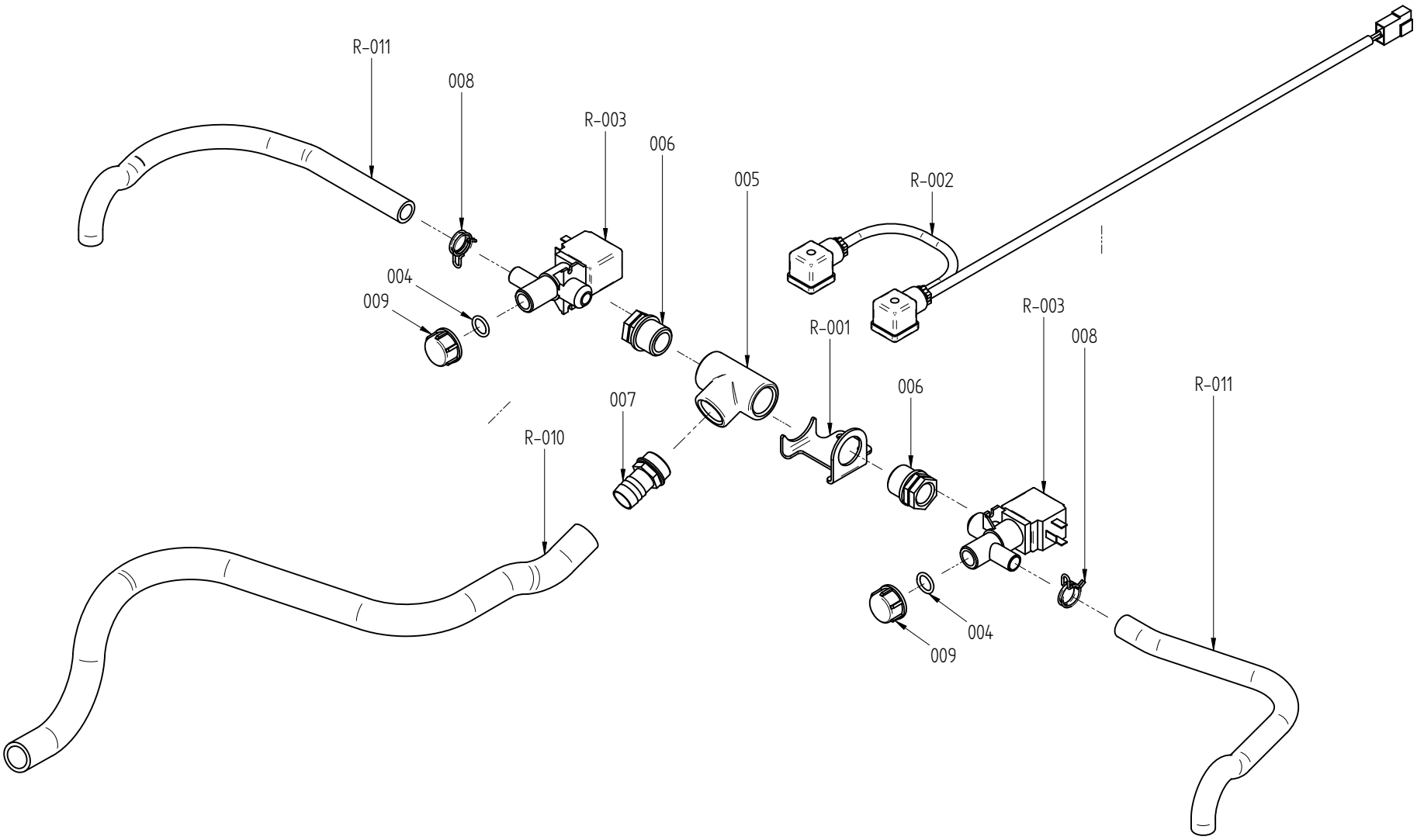

R	I	LE PARTI IDENTIFICATE DAL PREFISSO "R" SONO DISPONIBILI COME RICAMBIO		I	LE POSIZIONI EVIDENZIATE DAL CERCHIO SONO DEGLI ASSIEMI ED HANNO UNA TAVOLA ESPLOSA DEDICATA
	GB	THE ITEMS IDENTIFIED BY THE "R" PREFIX ARE AVAILABLE AS SPARE PARTS		GB	POSITIONS MARKED BY A CIRCLE REFERS TO PARTS ASSEMBLY AND HAVE A SPECIFIC EXPLODED VIEW
	F	LES PIECES IDENTIFIEES AVEC LE PREFIXE "R" SONT DISPONIBLES COMME PIECES DE RECHENGES		F	LES POSITIONS ENTOUREES PAR UN CERCLE SONT DES ESEMBLE QUI ONT LEURS PROPRE VUE ECLATE
	D	DIE BETEILIGTEN DURCH PRÄFIX "R" STEHEN ALS ERSATZ		D	POSITIONEN HERVORGEHOBEN DURCH DEN KREIS BAUGRUPPEN SIND UND HABE EINE TABELLE EXPLODIERTE GEWIDMET
	E	LAS PIEZAS IDENTIFICADAS POR EL PREFIJO "R" SONO DISPONIBLES COMO REPUESTOS		E	LAS POSICIONES EVIDENCIADAS CON EL CIRCULO SON CONJUNTOS Y TIENEN UN DIBUJO TECNICO SPECIFICO

LAVORWASH S.p.A.
Divisione GTM
via della Lora,42
50031 Barberino di Mugello (FI) - ITALY
Tel.055.8418550 - Fax 055.8471198

DISEGNATO	DATA	NOME FILE DFT	CODICE COMMERCIALE	INDICE REVISIONE
Storai F.	11/12/09	5.511.1170.dft	5.511.1170	00

DENOMINAZIONE
IN USO PER

ASS. INPIANTO ACQUA UNIFICATO

KRON ZERO - COMFORT XS NEW

TAVOLA	FOGLIO
-	1 / 1

5.511.1170 **REV.00**

ASS. INPIANTO ACQUA UNIFICATO KRON ZERO - COMFORT XS NEW

Posizione	Codice	Denominazione	Quantità
004	-	GUARNIZIONE OR 3056	2
005	-	RACCORDO A T G3/4	1
006	-	BUSSOLA RIDUZIONE G3/4 M-G1/2F	2
007	-	RACCORDO PORTAGOMMA 3/4 D.=20	1
008	-	FASCETTA A FILO D 19.6-20.6 ZB	2
009	-	TAPPO FEMMINA 1/2 BIANCO	2
R-001	4.507.1282	SUPPORTO BI-ELETTROVALVOLA KRON S	1
R-002	4.512.0088	CABLAGGIO ELETTROVALVOLE KRON ZERO - COMFORT XS NEW	1
R-003	3.412.0027	ELETTROVALVOLA A 2 VIE 1/2 CON TUBO TAGLIATO	2
R-010	3.099.1402	TUBO ARMONVILLE D.int.=20 SP=3 L=680	1
R-011	4.508.1244	TUBO ARMONVILLE D.i=14 L=380	2

A TERMINI DI LEGGE CI RISERVIAMO LA PROPRIETA' DI QUESTO DISEGNO CON DIVIETO DI RIPRODURLO O DI RENDERLO COMUNQUE NOTO A TERZI SENZA LA NOSTRA AUTORIZZAZIONE, IN QUANTO PROPRIETA' INTELLETTUALE.

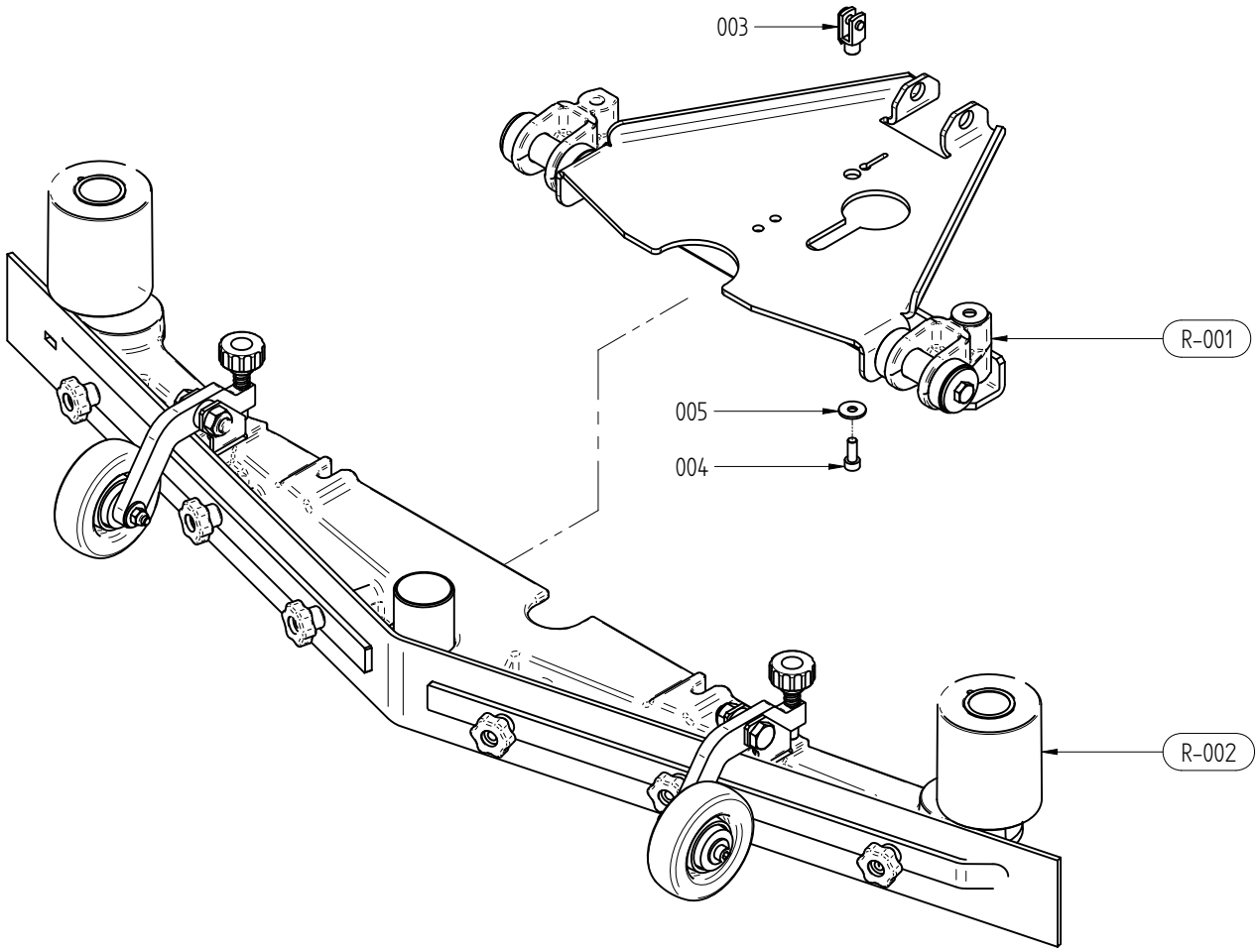

R	I	LE PARTI IDENTIFICATE DAL PREFISSO "R" SONO DISPONIBILI COME RICAMBIO		I	LE POSIZIONI EVIDENZIATE DAL CERCHIO SONO DEGLI ASSIEMI ED HANNO UNA TAVOLA ESPLOSA DEDICATA
	GB	THE ITEMS IDENTIFIED BY THE "R" PREFIX ARE AVAILABLE AS SPARE PARTS		GB	POSITIONS MARKED BY A CIRCLE REFERS TO PARTS ASSEMBLY AND HAVE A SPECIFIC EXPLODED VIEW
	F	LES PIECES IDENTIFIEES AVEC LE PREFIXE "R" SONT DISPONIBLES COMME PIECES DE RECHENGES		F	LES POSITIONS ENTOUREES PAR UN CERCLE SONT DES ESEMBLE QUI ONT LEURS PROPRE VUE ECLATE
	D	DIE BETEILIGTEN DURCH PRÄFIX "R" STEHEN ALS ERSATZ		D	POSITIONEN HERVORGEHOBEN DURCH DEN KREIS BAUGRUPPEN SIND UND HABE EINE TABELLE EXPLODIERTE GEWIDMET
	E	LAS PIEZAS IDENTIFICADAS POR EL PREFIJO "R" SONO DISPONIBLES COMO REPUESTOS		E	LAS POSICIONES EVIDENCIADAS CON EL CIRCULO SON CONJUNTOS Y TIENEN UN DIBUJO TECNICO SPECIFICO

LAVORWASH S.p.A.
Divisione GTM
via della Lora,42
50031 Barberino di Mugello (FI) - ITALY
Tel.055.8418550 - Fax 055.8471198

DISEGNATO	DATA	NOME FILE DFT	CODICE COMMERCIALE	INDICE REVISIONE
W. Giuliani	22/12/09	5.509.1716.dft	5.509.1716	00

DENOMINAZIONE: GRUPPO SQUEGEE 75

IN USO PER: KRON ZERO - COMFORT XS NEW

TAVOLA: -

FOGLIO: 1 / 1

5.509.1716 **REV.00**

GRUPPO SQUEGEE 75 KRON ZERO-COMFORT XS NEW

Posizione	Codice	Denominazione	Quantità
003	-	FORCELLA COMANDO ACQUA M6+CLIP	1
004	-	VITE TCEI M6X16 INOX UNI 5931	1
005	-	RONDELLA PIANA D.6X18 Sp.1,6 U NI 6593 INOX	1
R-001	5.511.1426	ASSIEME SUPPORTO SQG UNIFICATO F2/MIDI-R/ZERO/XS/S/SR	1
R-002	5.511.1595	ASSIEME SQG 75 KRON ZERO - COMFORT XS NEW	1

A TERMINI DI LEGGE CI RISERVIAMO LA PROPRIETA' DI QUESTO DISEGNO CON DIVIETO DI RIPRODURLO O DI RENDERLO COMUNQUE NOTO A TERZI SENZA LA NOSTRA AUTORIZZAZIONE, IN QUANTO PROPRIETA' INTELLETTUALE.

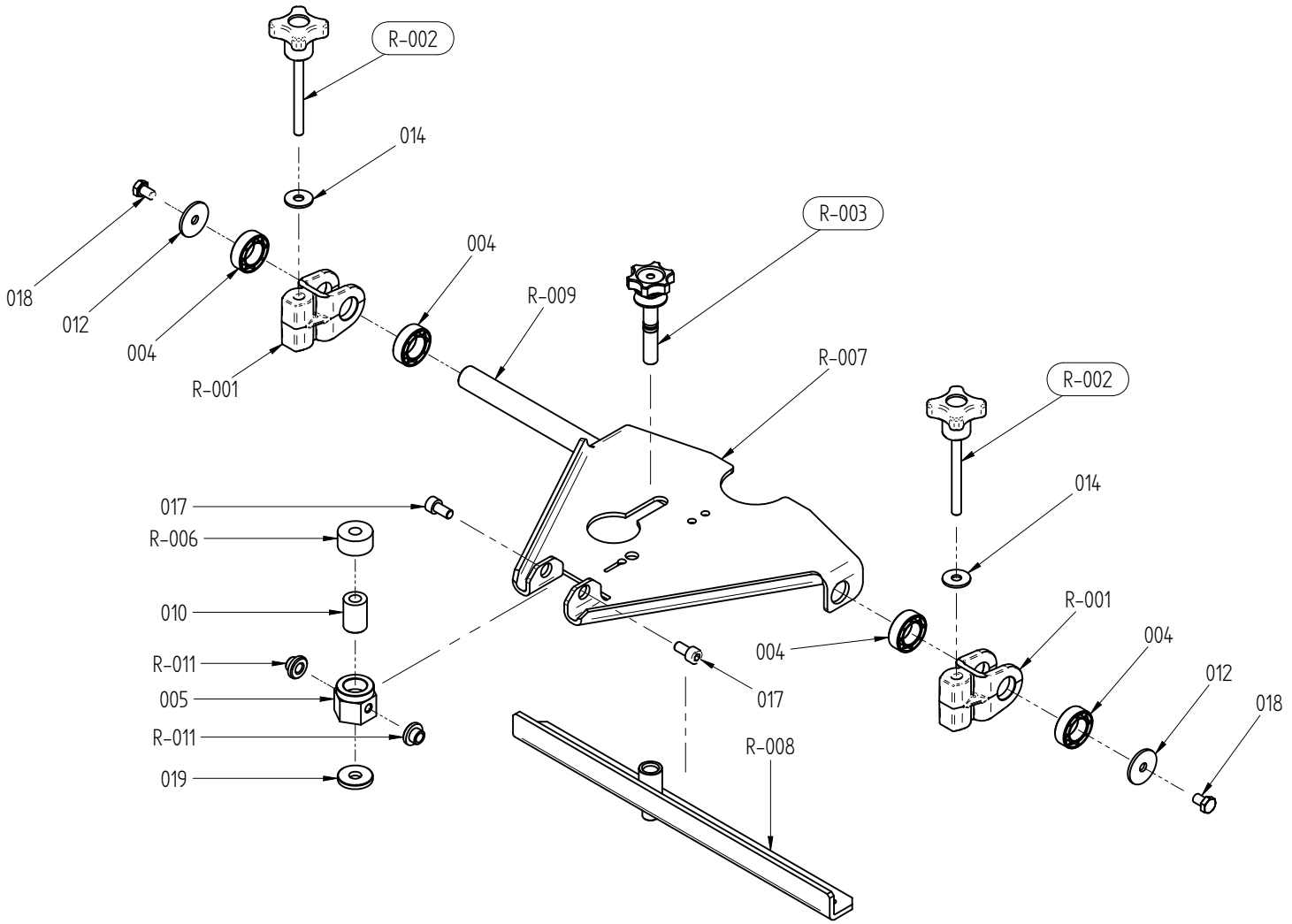

R	I	LE PARTI IDENTIFICATE DAL PREFISSO "R" SONO DISPONIBILI COME RICAMBIO		I	LE POSIZIONI EVIDENZIATE DAL CERCHIO SONO DEGLI ASSIEMI ED HANNO UNA TAVOLA ESPLOSA DEDICATA
	GB	THE ITEMS IDENTIFIED BY THE "R" PREFIX ARE AVAILABLE AS SPARE PARTS		GB	POSITIONS MARKED BY A CIRCLE REFERS TO PARTS ASSEMBLY AND HAVE A SPECIFIC EXPLODED VIEW
	F	LES PIECES IDENTIFIEES AVEC LE PREFIXE "R" SONT DISPONIBLES COMME PIECES DE RECHENGES		F	LES POSITIONS ENTOUREES PAR UN CERCLE SONT DES ESEMBLE QUI ONT LEURS PROPRE VUE ECLATE
	D	DIE BETEILIGTEN DURCH PRÄFIX "R" STEHEN ALS ERSATZ		D	POSITIONEN HERVORGEHOBEN DURCH DEN KREIS BAUGRUPPEN SIND UND HABE EINE TABELLE EXPLODIERTE GEWIDMET
	E	LAS PIEZAS IDENTIFICADAS POR EL PREFIJO "R" SONO DISPONIBLES COMO REPUESTOS		E	LAS POSICIONES EVIDENCIADAS CON EL CIRCULO SON CONJUNTOS Y TIENEN UN DIBUJO TECNICO SPECIFICO

LAVORWASH S.p.A.
Divisione GTM
via della Lora,42
50031 Barberino di Mugello (FI) - ITALY
Tel.055.8418550 - Fax 055.8471198

DISEGNATO	DATA	NOME FILE DFT	CODICE COMMERCIALE	INDICE REVISIONE
Storai F.	15/10/09	5.511.1426.dft	5.511.1426	A

DENOMINAZIONE: ASSIEME SUPPORTO SQG UNIFICATO

IN USO PER: F2/MIDI-R/ZERO/XS/S/SR

TAVOLA: -

FOGLIO: 1 / 1

5.511.1426 **Rev.A**

ASSIEME SUPPORTO SQUEGEE

Posiz	Articolo	Descrizione	Quantita'
004	-	DISTANZIALE ASSE SQUEGEE	4
005	-	SNODO ORIZZONTALE SQG	1
010	-	SNODO VERTICALE SQG	1
012	-	RONDELLA PIANA D.8X32 Sp.2.5 UNI 6593 INOX	2
014	-	RONDELLA PIANA D. 8X24X2 UNI 6593 INOX	2
017	-	VITE TCEI M8X16 UNI5931 INOX .	2
018	-	VITE TE M8X12 INOX UNI 5739 - VTEY008012-	2
019	-	RONDELLA DI SPALLAMENTO PER BO CCOLA SQG	1
R-001	5.513.0170	ATTACCO SQUEEGE	2
R-002	5.511.1437	POMELLO REGOLAZIONE SQUEGEE	2
R-003	5.511.1149	ASSIEME REGOLAZIONE SQUEGEE KRON S 09/06	1
R-006	4.507.1217	DISTANZIALE SQG	1
R-007	4.507.1028	SUPPORTO SQUEGEE	1
R-008	4.507.0987	SQUADRA ANTIROTAZIONE	1
R-009	4.507.0985	ASSE SQUEEGE	1
R-011	4.506.0229	BOCCOLA FULCRO SQUEGEE IN OTTONE	2

A TERMINI DI LEGGE CI RISERVIAMO LA PROPRIETA' DI QUESTO DISEGNO CON DIVIETO DI RIPRODURLO O DI RENDERLO COMUNQUE NOTO A TERZI SENZA LA NOSTRA AUTORIZZAZIONE, IN QUANTO PROPRIETA' INTELLETTUALE.

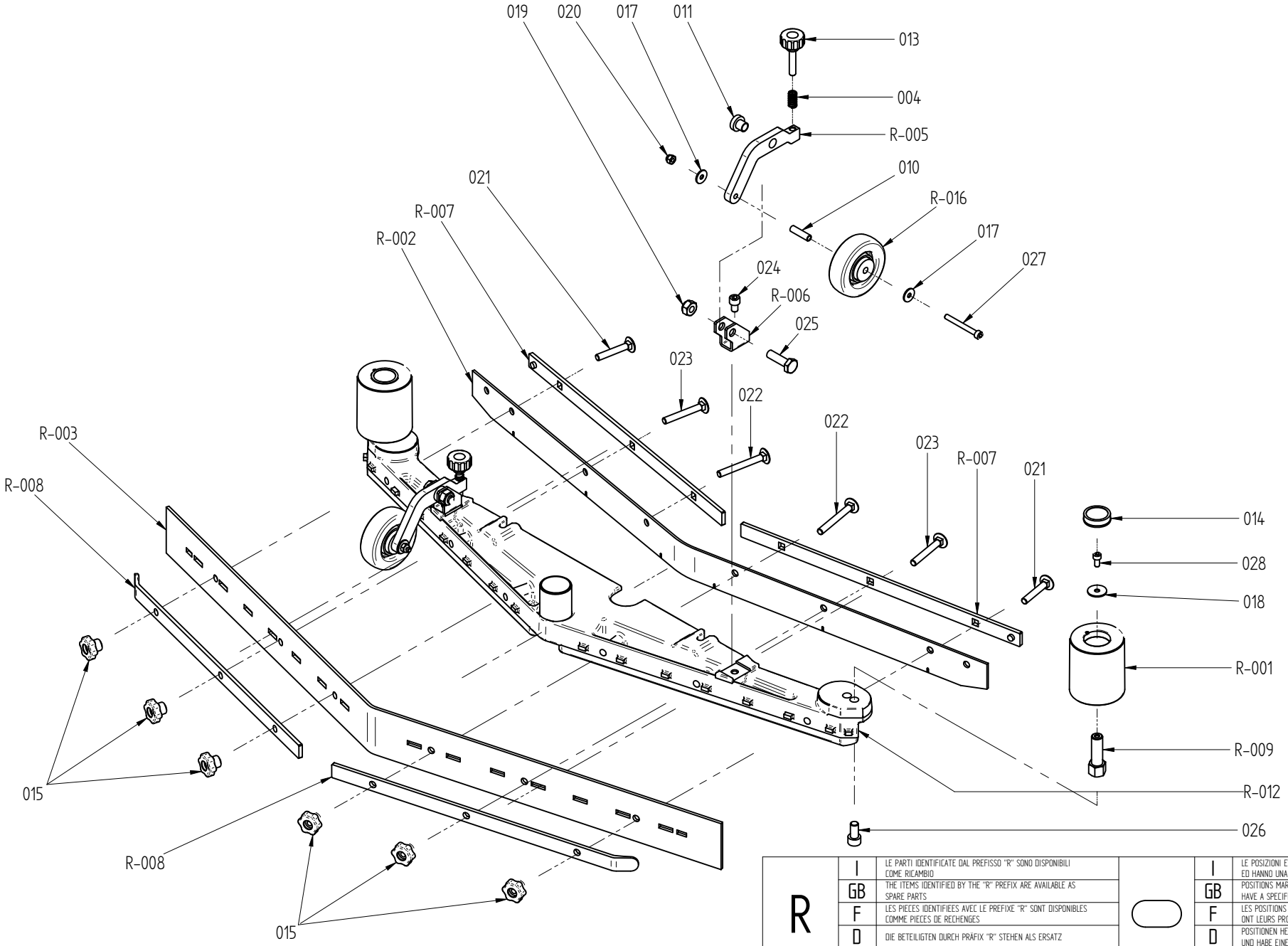

R	I	LE PARTI IDENTIFICATE DAL PREFISSO "R" SONO DISPONIBILI COME RICAMBIO		I	LE POSIZIONI EVIDENZIATE DAL CERCHIO SONO DEGLI ASSIEMI ED HANNO UNA TAVOLA ESPLOSA DEDICATA
	GB	THE ITEMS IDENTIFIED BY THE "R" PREFIX ARE AVAILABLE AS SPARE PARTS		GB	POSITIONS MARKED BY A CIRCLE REFERS TO PARTS ASSEMBLY AND HAVE A SPECIFIC EXPLODED VIEW
	F	LES PIECES IDENTIFIEES AVEC LE PREFIXE "R" SONT DISPONIBLES COMME PIECES DE RECHENGES		F	LES POSITIONS ENTOUREES PAR UN CERCLE SONT DES ESEMBLE QUI ONT LEURS PROPRE VUE ECLATE
	D	DIE BETEILIGTEN DURCH PRÄFIX "R" STEHEN ALS ERSATZ		D	POSITIONEN HERVORGEHOBEN DURCH DEN KREIS BAUGRUPPEN SIND UND HABE EINE TABELLE EXPLODIERTE GEWIDMET
	E	LAS PIEZAS IDENTIFICADAS POR EL PREFIJO "R" SONO DISPONIBLES COMO REPUESTOS		E	LAS POSICIONES EVIDENCIADAS CON EL CIRCULO SON CONJUNTOS Y TIENEN UN DIBUJO TECNICO SPECIFICO

LAVORWASH S.p.A.
Divisione GTM
via della Lora,42
50031 Barberino di Mugello (FI) - ITALY
Tel.055.8418550 - Fax 055.8471198

DISEGNATO	DATA	NOME FILE DFT	CODICE COMMERCIALE	INDICE REVISIONE
Storai F.	22/12/09	5.511.1595.dft	5.511.1595	00

DENOMINAZIONE: ASSIEME SQG 75

IN USO PER: KRON ZERO - COMFORT XS NEW

TAVOLA: -

FOGLIO: 1 / 1

5.511.1595 **REV.00**

ASSIEME SQG 75 KRON ZERO - COMFORT XS NEW

Posizione	Codice	Denominazione	Quantità
004	-	MOLLA A COMPRESSIONE D10.9X20 X BRACCIO PORTARUOTA SQG	2
010	-	TUBETTO PER RUOTA SQG	2
011	-	BOCCOLO BRACCIO PORTARUOTA	2
013	-	VOLANTINO D.30 CON VITE M8X40 COLORE ROSSO	2
014	-	TAPPO RUOTA PARACOLPI D.34X9.5	2
015	-	VOLANTINO M8 PASSANTE 177/30	6
017	-	RONDELLA PIANA D.6X18 Sp.1,6 U NI 6593 INOX	4
018	-	ROSETTA PIANA 6.4X24 UNI 6593 INOX	2
019	-	DADO M10 AUTOBL.INOX DIN 985	2
020	-	DADO M6 AUTOBLOCCAN. ALTO INOX DIN 982	2
021	-	VITE TESTA TONDA CON QUANDRO S OTTOTESTA M8X50 UNI 5732 INOX	2
022	-	VITE TESTA TONDA CON QUANDRO S OTTOTESTA M8X70 UNI 5732 INOX	2
023	-	VITE TESTA TONDA CON QUANDRO S OTTOTESTA M8X60 UNI 5732 INOX	2
024	-	VITE TCEI M8X12 UNI 5931 INOX	2
025	-	VITE TE M10X35 UNI 5739 INOX	2
026	-	VITE TCEI M10X20 UNI 5931 INOX -BRNY010020-	2
027	-	VITE TCEI M6X55 INOX UNI 5931	2
028	-	VITE TCEI M6X12 INOX DIN 912	2
R-001	4.508.1210	RUOTA PARACOLPI SQG	2
R-002	4.508.0646	RASATORE ANTERIORE	1
R-003	4.508.0605	RASATORE POSTERIORE SQUEGEE	1
R-005	4.507.1044	BRACCIO PORTA RUOTA SQG.	2
R-006	4.507.0986	SUPPORTO LEVA RUOTINA	2
R-007	4.507.0749	FERMALAMA ANTERIORE	2
R-008	4.507.0748	FERMALAMA POSTERIORE	2
R-009	4.507.0361	SUPPORTO RUOTA PROTEZIONE PARA COLPI	2
R-012	4.505.0168	SQUEGEE KRON ZERO-F2 _ A	1
R-016	3.006.0054	RUOTA 80X25 C/CUSCIN.TAPPI LAT ER.FORO 8 DESMOPAN BLU-P01581-	2

A TERMINI DI LEGGE CI RISERVIAMO LA PROPRIETA' DI QUESTO DISEGNO CON DIVIETO DI RIPRODURLO O DI RENDERLO COMUNQUE NOTO A TERZI SENZA LA NOSTRA AUTORIZZAZIONE, IN QUANTO PROPRIETA' INTELLETTUALE.

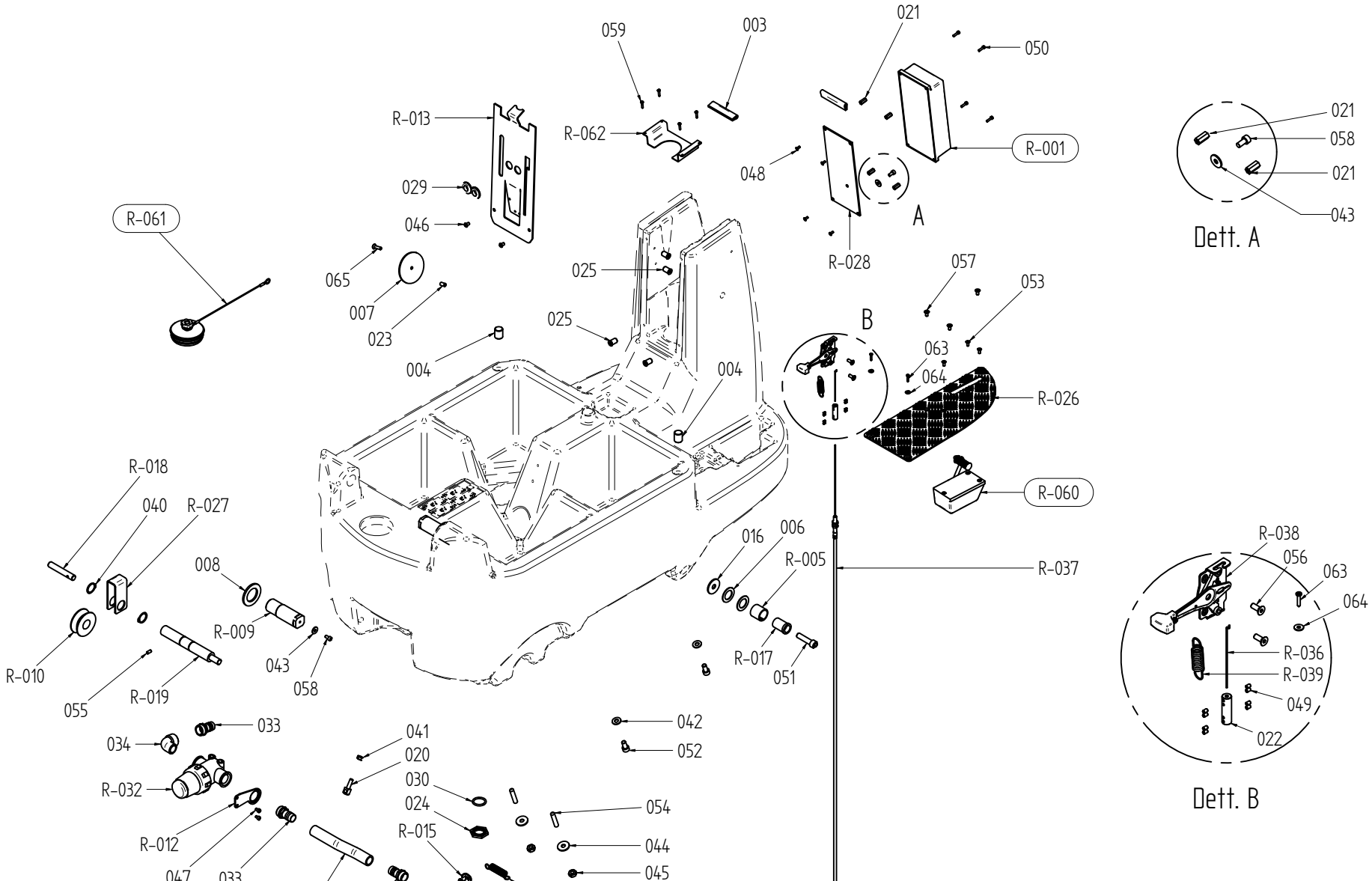

R		
	I	LE PARTI IDENTIFICATE DAL PREFISSO "R" SONO DISPONIBILI COME RICAMBIO
	GB	THE ITEMS IDENTIFIED BY THE "R" PREFIX ARE AVAILABLE AS SPARE PARTS
	F	LES PIECES IDENTIFIEES AVEC LE PREFIXE "R" SONT DISPONIBLES COMME PIECES DE RECHENGES
	D	DIE BETEILIGTEN DURCH PRÄFIX "R" STEHEN ALS ERSATZ
	E	LAS PIEZAS IDENTIFICADAS POR EL PREFIJO "R" SONO DISPONIBLES COMO REPUESTOS

	I	LE POSIZIONI EVIDENZIATE DAL CERCHIO SONO DEGLI ASSIEMI ED HANNO UNA TAVOLA ESPLOSA DEDICATA
	GB	POSITIONS MARKED BY A CIRCLE REFERS TO PARTS ASSEMBLY AND HAVE A SPECIFIC EXPLODED VIEW
	F	LES POSITIONS ENTOUREES PAR UN CERCLE SONT DES ESEMBLE QUI ONT LEURS PROPRE VUE ECLATE
	D	POSITIONEN HERVORGEHOBEN DURCH DEN KREIS BAUGRUPPEN SIND UND HABE EINE TABELLE EXPLODIERTE GEWIDMET
	E	LAS POSICIONES EVIDENCIADAS CON EL CIRCULO SON CONJUNTOS Y TIENEN UN DIBUJO TECNICO SPECIFICO

LAVORWASH S.p.A.
Divisione GTM
via della Lora,42
50031 Barberino di Mugello (FI) - ITALY
Tel.055.8418550 - Fax 055.8471198

DISEGNATO	DATA	NOME FILE DFT	CODICE COMMERCIALE	INDICE REVISIONE
W. Giuliani	22/12/09	5.509.1721.dft	5.509.1721	00

DENOMINAZIONE: GRUPPO SERBATOIO SOLUZIONE

IN USO PER: KRON ZERO - COMFORT XS NEW

TAVOLA: -

FOGLIO: 1 / 1

5.509.1721 **REV.00**

GRUPPO SERBATOIO SOLUZIONE KRON ZERO - COMFORT XS NEW

Posizione	Codice	Denominazione	Quantità
003	-	GUARNIZIONE PARASPIGOLI KRON ZERO	2
004	-	TAMPONI SERBATOIO DETERGENTE	2
006	-	RONDELLA DISTANZIALE SERBATOI	4
007	-	RONDELLA FISSAGGIO CAVI KRON ZERO -CTM0316- _B	1
008	-	DISTANZIALE CERNIERA	2
016	-	RONDELLA DISTANZIALE LEVA	2
020	-	PERNO DI REGISTRO	1
021	-	DISTANZIALE PROTEZIONE FRENO	4
022	-	CONNESSIONE CAVI ACQUA KRON ZE RO	1
023	-	DISTANZIALE FISSAGGIO CAVI	1
024	-	RONDELLA 3/4 PER OR 4112	1
025	-	INSERTO D.Int.6 D.Est.12 Lung. 19.50mm	4
029	-	PASSACAVO 16X20X1.5 GOMMA NERA	2
030	-	GUARNIZIONE OR 4112 D.INT.=28. 17 d.SEZ.=3.53	1
033	-	RACCORDO PORTAGOMMA 3/4 D.=20	3
034	-	RACCORDO A GOMITO 90 gradi M/F 3/4	1
035	-	RACCORDO A GOMITO 90 gradi M/M 3/4	1
040	-	ANELLO SEEGER X ALBERI DIAM.25 UNI7435	2
041	-	DADO M8 UNI 5588 INOX	1
042	-	ROSETTA 10X22X2 TRANCIATA ZNT	2
043	-	RONDELLA PIANA D.6X18 Sp.1,6 U NI 6593 INOX	2
044	-	RONDELLA PIANA D.10X30 Sp.2,5 UNI 6593 INOX	2
045	-	DADO M10 AUTOBL.INOX DIN 985	2
046	-	VITE TBEI M6X10 ISO7380 INOX	2
047	-	VITE TCEI M5X8 UNI 5931 INOX	2
048	-	VITE TSPEI M4X10 UNI5933 INOX	4
049	-	VITE STEI M4X6 UNI 5923 INOX PUNTA PIANA	8
050	-	VITE TCEI M4X16 INOX UNI 5931	4
051	-	VITE TCEI M12X50 UNI 5931 INOX	2
052	-	VITE TCEI M10X20 UNI 5931 INOX -BRNY010020-	2
053	-	VITE TSPEI M5X12 UNI 5933 INOX	3
054	-	VITE STEI M10X50 CONICA DIN 91 4 INOX -GTCY010050-	2
055	-	VITE STEI M6X12 CONICA DIN 914 INOX	1
056	-	VITE TSPEI M6X16 INOX DIN 7991	2
057	-	VITE TSPEI M6X12 UNI 5933 INOX	3
058	-	VITE TCEI M6X12 INOX DIN 912	2
059	-	VITE AUTOF.TC-TC 3,5X19 UNI69 54 ZNT	4
063	-	VITE AUTOFILETTANTE TC-TC 3,5X 19 UNI 6954 INOX	2
064	-	RONDELLA PIANA D.4,3X12 UNI 65 93 INOX	2
065	-	VITE TSPEI M6X25 INOX DIN 7991 -BSVY006025-	1
R-001	5.511.1432	ASSIEME SCHEDA MOB COMPLETA KRON ZERO / COMFORT XS	1
R-002	4.508.1427	TUBO ARMORVIN HNA d.20xD.26.8 L=195 mm	1
R-005	4.508.0661	BOCCOLA	2
R-009	4.508.0649	ASSE CERNIERA	2

GRUPPO SERBATOIO SOLUZIONE KRON ZERO - COMFORT XS NEW

R-010	4.508.0648	PULEGGIA	1
R-012	4.507.1300	STAFFA PER FILTRO G3/4 KRON ZERO 1-2	1
R-013	4.507.1144	LAMIERA CHIUSURA MONTANTE	1
R-014	4.507.0767	MOLLA RUBINETTO ACQUA	1
R-015	4.507.0766	LEVA VALVOLA ACQUA	1
R-017	4.507.0763	BUSSOLA	2
R-018	4.507.0758	ASSE DI SPINTA	1
R-019	4.507.0757	ASSE DELLA PULEGGIA	1
R-026	4.505.0152	TAPPETINO PORTA ACCELERATORE	1
R-027	4.505.0120	FORCELLA	1
R-028	4.505.0196	PIASTRA ATTACCO CHOPPER	1
R-031	3.105.0009	RUBINETTO CON VALVOLA A SFERA 3/4 F/F -8360R005-	1
R-032	3.102.0009	FILTRO ACQUA F/F 3/4 MESH 32 INOX	1
R-036	3.099.1250	CAVETTO RIGIDO L=100	1
R-037	3.099.1028	CAVO COMANDO ACQUA COMPLETO DI GUAINA	1
R-038	3.099.0862	LEVA COMANDO ACQUA KRON ZERO	1
R-039	3.099.0832	MOLLA A TRAZIONE	1
R-060	5.511.1063	PEDALIERA COMPLETA DI LEVA	1
R-061	5.511.0619	KIT TAPPO SERB. SOLUZ. KRON ZE RO C/GUARNIZIONE + POMEL	1
R-062	4.507.1226	LAMIERA DI CENTRAGGIO PIANTONE STERZO	1

A TERMINI DI LEGGE CI RISERVIAMO LA PROPRIETA' DI QUESTO DISEGNO CON DIVIETO DI RIPRODURLO O DI RENDERLO COMUNQUE NOTO A TERZI SENZA LA NOSTRA AUTORIZZAZIONE. IN QUANTO PROPRIETA' INTELLETTUALE.

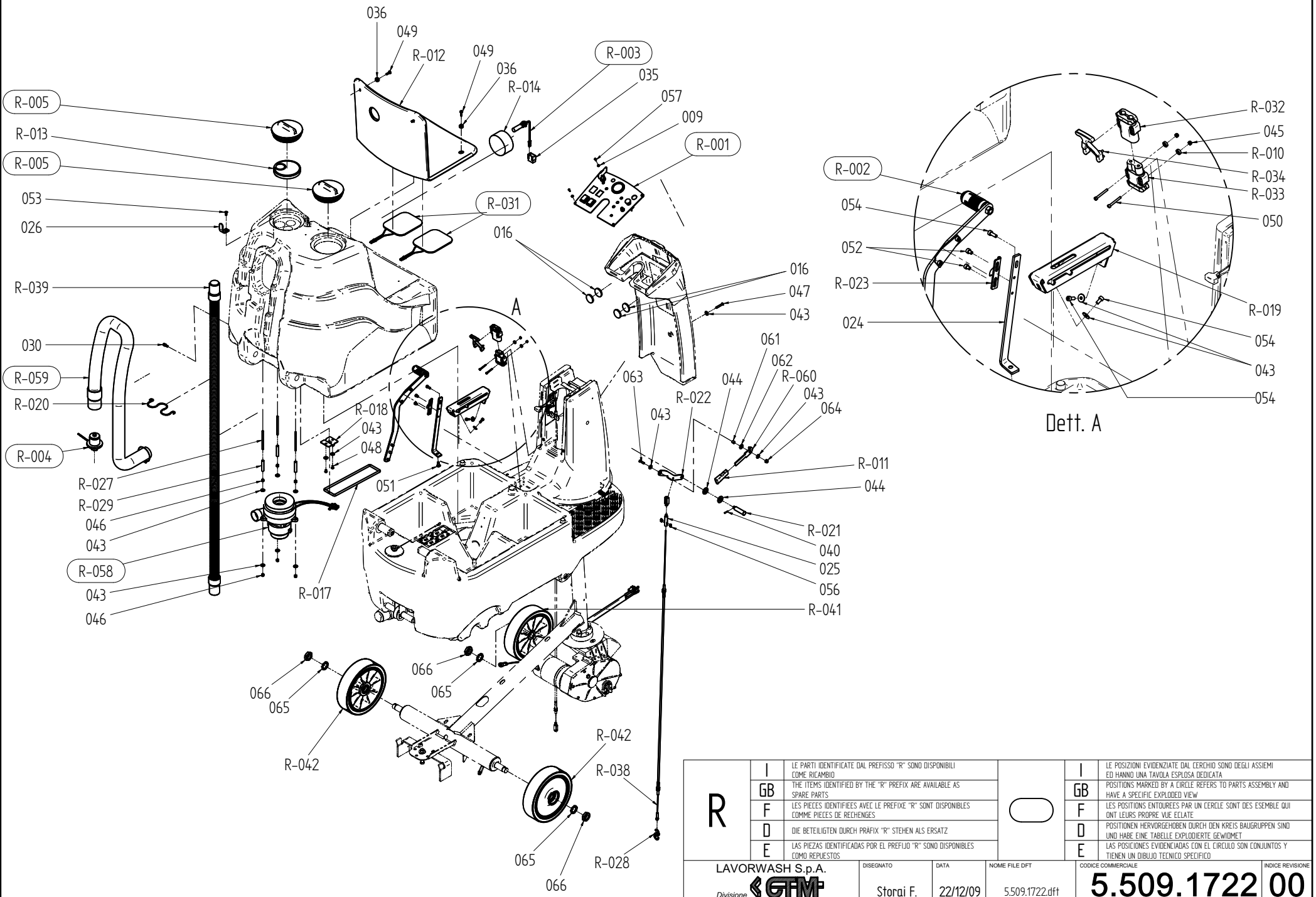

R	I	LE PARTI IDENTIFICATE DAL PREFISSO "R" SONO DISPONIBILI COME RICAMBIO		I	LE POSIZIONI EVIDENZIATE DAL CERCHIO SONO DEGLI ASSIEMI ED HANNO UNA TAVOLA ESPLOSA DEDICATA
	GB	THE ITEMS IDENTIFIED BY THE "R" PREFIX ARE AVAILABLE AS SPARE PARTS		GB	POSITIONS MARKED BY A CIRCLE REFERS TO PARTS ASSEMBLY AND HAVE A SPECIFIC EXPLODED VIEW
	F	LES PIECES IDENTIFIEES AVEC LE PREFIXE "R" SONT DISPONIBLES COMME PIECES DE RECHENGES		F	LES POSITIONS ENTOUREES PAR UN CERCLE SONT DES ESEMBLE QUI ONT LEURS PROPRE VUE ECLATE
	D	DIE BETEILIGTEN DURCH PRÄFIX "R" STEHEN ALS ERSATZ		D	POSITIONEN HERVORGEHOBEN DURCH DEN KREIS BAUGRUPPEN SIND UND HABE EINE TABELLE EXPLODIERTE GEWIDMET
	E	LAS PIEZAS IDENTIFICADAS POR EL PREFIJO "R" SONO DISPONIBLES COMO REPUESTOS		E	LAS POSICIONES EVIDENCIADAS CON EL CIRCULO SON CONJUNTOS Y TIENEN UN DIBUJO TECNICO SPECIFICO

LAVORWASH S.p.A.
Divisione GTM
via della Lora,42
50031 Barberino di Mugello (FI) - ITALY
Tel.055.8418550 - Fax 055.8471198

DISEGNATO	DATA	NOME FILE DFT	CODICE COMMERCIALE	INDICE REVISIONE
Storai F.	22/12/09	5.509.1722.dft	5.509.1722	00

DENOMINAZIONE: GRUPPO SERB. RECUPERO BASIC

IN USO PER: KRON ZERO BASIC

TAVOLA: -

FOGLIO: 1 / 1

5.509.1722 **REV.00**

GRUPPO SERBATOIO RECUPERO BASIC KRON ZERO BASIC

Posizione	Codice	Denominazione	Quantità
009	-	BOTTONE FISSAGGIO PLANCIA	4
010	-	DISTANZIALE PRESA REMA	2
016	-	SPESSORE PER SERBATOI	4
024	-	STAFFA FERMO LEVA	1
025	-	PERNO FISSAGGIO CAVI	1
026	-	FERMO TUBO DI SCARICO	1
030	-	PERNO AGGANCIO MOLLA	1
035	-	CONNETTORE PORTA MASCHIO 6 VIE	1
036	-	BOCCOLA COPRI VITE PLASTICA NE RA 17,9x8,4x13,5 H 8	6
040	-	SPINA ELASTICA 3X20 UNI 6873-7 1	1
043	-	RONDELLA PIANA D.6X18 Sp.1,6 U NI 6593 INOX	13
044	-	RONDELLA PIANA D.16X30 Sp.3 UN I 6593 INOX	2
045	-	DADO BASSO AUTOBLOCC. M4 INOX DIN 985	2
046	-	DADO M6 AUTOBLOCCAN. ALTO INOX DIN 982	6
047	-	VITE TBEI M6X45 ISO 7380 INOX	1
048	-	VITE TBEI M6X10 ISO7380 INOX	2
049	-	VITE TC-TC M6X20 PLASTICA NERA	6
050	-	VITE TCEI M4X35 UNI 5931 INOX	2
051	-	VITE TSPEI M8X16 UNI 5933 INOX -BSVY008016-	1
052	-	VITE TCEI M6X8 INOX UNI 5931 -BRNY006008-	2
053	-	VITE TSPEI M6X16 INOX DIN 7991	1
054	-	VITE TCEI M6X16 INOX UNI 5931	3
056	-	VITE STEI M6X6 CILINDRICA UNI 5923 INOX	4
057	-	VITE TC-TC 3,5X13 UNI 6954 ZNT	4
061	-	DISTANZIALE LEVA PROLUNGATA	1
062	-	RONDELLA PIANA D.10X20 Sp.2 UN I 6593 INOX-RONY102000-	1
063	-	VITE TBEI M6X25 ISO 7380 INOX	1
064	-	DADO M6 AUTOBLOCC.SERIPRESS ZNT BASE LARGA D=14	1
065	-	RONDELLA DENTELLATA INTERNA 25x38 sp1.5 Uni 8842-J Inox	3
066	-	DADO MB24x2 H=10mm INOX	3
R-001	5.511.1599	ASS. CRUSCOTTO MOD. BASIC KRON ZERO BASIC	1
R-002	5.511.1597	ASS. LEVA SOLLEVAMENTO PIATTO KRON ZERO - COMFORT XS NEW	1
R-003	5.511.1438	ASSIEME GALLEGGIANTE RECUPERO KRON ZERO / COMFORT XS	1
R-004	5.511.0421	KIT TAPPO TUBO SCARICO CON CAT ENA	1
R-005	5.511.0203	KIT TAPPO SERBATOIO RECUPERO CON GUARNIZIONE	2
R-011	4.508.0971	IMPUGNATURA SPECIALE LEVE (15X4)	1
R-012	4.508.0932	SEDILE GUIDA CON SCHIENALE KRON ZERO	1
R-013	4.508.0742	FILTRO ASPIRAZIONE	1
R-014	4.508.0666	TAPPO DEL GALLEGGIANTE	1
R-017	4.507.1068	ASTA ANTICADUTA SERBATOIO	1
R-018	4.507.1067	SUPPORTO ASTA ANTIOCADUTA KRON ZERO _00	1
R-019	4.507.1066	GUIDA SELETTRICE ANTICADUTA S. KRON ZERO _00	1
R-020	4.507.1048	FASCETTA FERMATUBO PER SIFONE	1
R-021	4.507.0883	PERNO PER LEVA ALZASQUEEGE	1

GRUPPO SERBATOIO RECUPERO BASIC KRON ZERO BASIC

R-022	4.507.1209	LEVA PROLUNGA ALZA SQG KRON ZERO _00	1
R-023	4.507.0818	AGGANCIO LEVA	1
R-027	4.507.0760	FISSAGGIO MOTORE ASPIRAZIONE	3
R-028	4.507.0301	MOLLA SQUEEGEE S	1
R-029	4.506.0187	DISTANZIALE FISSAGGIO ASPIRAT. LAMB	3
R-031	3.499.0400	ASSIEME MICRO SEDILE CABLATO	2
R-032	3.499.0285	SPINA REMA FT80 FEMMINA PORTA MASCHI	1
R-033	3.499.0284	SPINA REMA FT80 MASCHIO PORTA FEMMINE	1
R-034	3.499.0283	MANIGLIA PER SPINA REMA FT80	1
R-038	3.099.0893	CAVO COMANDO SQUEGEE	1
R-039	3.099.0739	TUBO SUPERFLEX KLL M D.38+2 MA NICOTTI D.38 SOVRASTAMP L=1700	1
R-041	3.006.0139	RUOTA D.250 LW f.25 CHIAVETTA 8X4 BATTISTRADA 80shA TORNITO	1
R-042	3.006.0138	RUOTA D.250 LWH 4K25 BATTISTRA DA TPU 80shA TORNITO	2
R-058	5.511.1300	ASSIEME MOTORE ASPIRAZ. KRON ZERO + GUARNIZIONE E CONNETT.	1
R-059	5.511.0676	KIT TUBO SCARICO KRON ZERO	1
R-060	4.507.1078	PROLUNGA LEVA SOLLEVAM. SQG.	1

A TERMINI DI LEGGE CI RISERVIAMO LA PROPRIETA' DI QUESTO DISEGNO CON DIVIETO DI RIPRODURLO O DI RENDERLO COMUNQUE NOTO A TERZI SENZA LA NOSTRA AUTORIZZAZIONE, IN QUANTO PROPRIETA' INTELLETTUALE.

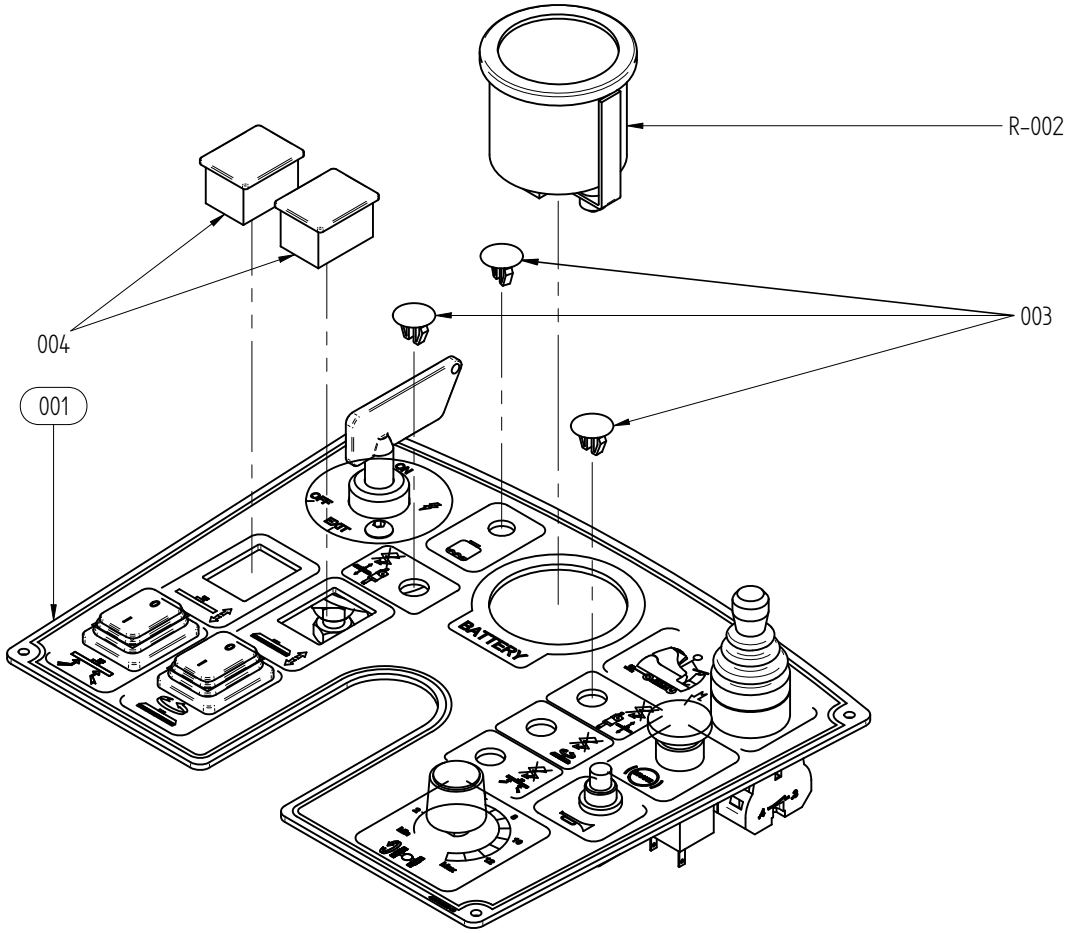

R	I	LE PARTI IDENTIFICATE DAL PREFISSO "R" SONO DISPONIBILI COME RICAMBIO		I	LE POSIZIONI EVIDENZIATE DAL CERCHIO SONO DEGLI ASSIEMI ED HANNO UNA TAVOLA ESPLOSA DEDICATA
	GB	THE ITEMS IDENTIFIED BY THE "R" PREFIX ARE AVAILABLE AS SPARE PARTS		GB	POSITIONS MARKED BY A CIRCLE REFERS TO PARTS ASSEMBLY AND HAVE A SPECIFIC EXPLODED VIEW
	F	LES PIECES IDENTIFIEES AVEC LE PREFIXE "R" SONT DISPONIBLES COMME PIECES DE RECHENGES		F	LES POSITIONS ENTOUREES PAR UN CERCLE SONT DES ESEMBLE QUI ONT LEURS PROPRE VUE ECLATE
	D	DIE BETEILIGTEN DURCH PRÄFIX "R" STEHEN ALS ERSATZ		D	POSITIONEN HERVORGEHOBEN DURCH DEN KREIS BAUGRUPPEN SIND UND HABE EINE TABELLE EXPLODIERTE GEWIDMET
	E	LAS PIEZAS IDENTIFICADAS POR EL PREFIJO "R" SONO DISPONIBLES COMO REPUESTOS		E	LAS POSICIONES EVIDENCIADAS CON EL CIRCULO SON CONJUNTOS Y TIENEN UN DIBUJO TECNICO SPECIFICO

LAVORWASH S.p.A.
Divisione GTM
via della Lora,42
50031 Barberino di Mugello (FI) - ITALY
Tel.055.8418550 - Fax 055.8471198

DISEGNATO	DATA	NOME FILE DFT	CODICE COMMERCIALE	INDICE REVISIONE
Storai F.	22/12/09	5.511.1599.dft	5.511.1599	00

DENOMINAZIONE: ASS. CRUSCOTTO MOD. VANTAGE

IN USO PER: KRON ZERO VANTAGE

TAVOLA: -

FOGLIO: 1 / 1

5.511.1599 **REV.00**

ASSIEME CRUSCOTTO MOD. BASIC KRON ZERO BASIC

Posizione	Codice	Denominazione	Quantità
001	-	ASS. CRUSCOTTO PARTI COMUNI KRON ZERO NEW	1
003	-	TAPPO UNIVERSALE D=9.5-11 SP= 0.8-3.2	3
004	-	TAPPO COPRIFORO 22X30	2
R-002	3.403.0188	INDICATORE LIVELLO BATTERIA C/ INDICATORI A LED	1

A TERMINI DI LEGGE CI RISERVIAMO LA PROPRIETA' DI QUESTO DISEGNO CON DIVIETO DI RIPRODURLO O DI RENDERLO COMUNQUE NOTO A TERZI SENZA LA NOSTRA AUTORIZZAZIONE, IN QUANTO PROPRIETA' INTELLETTUALE.

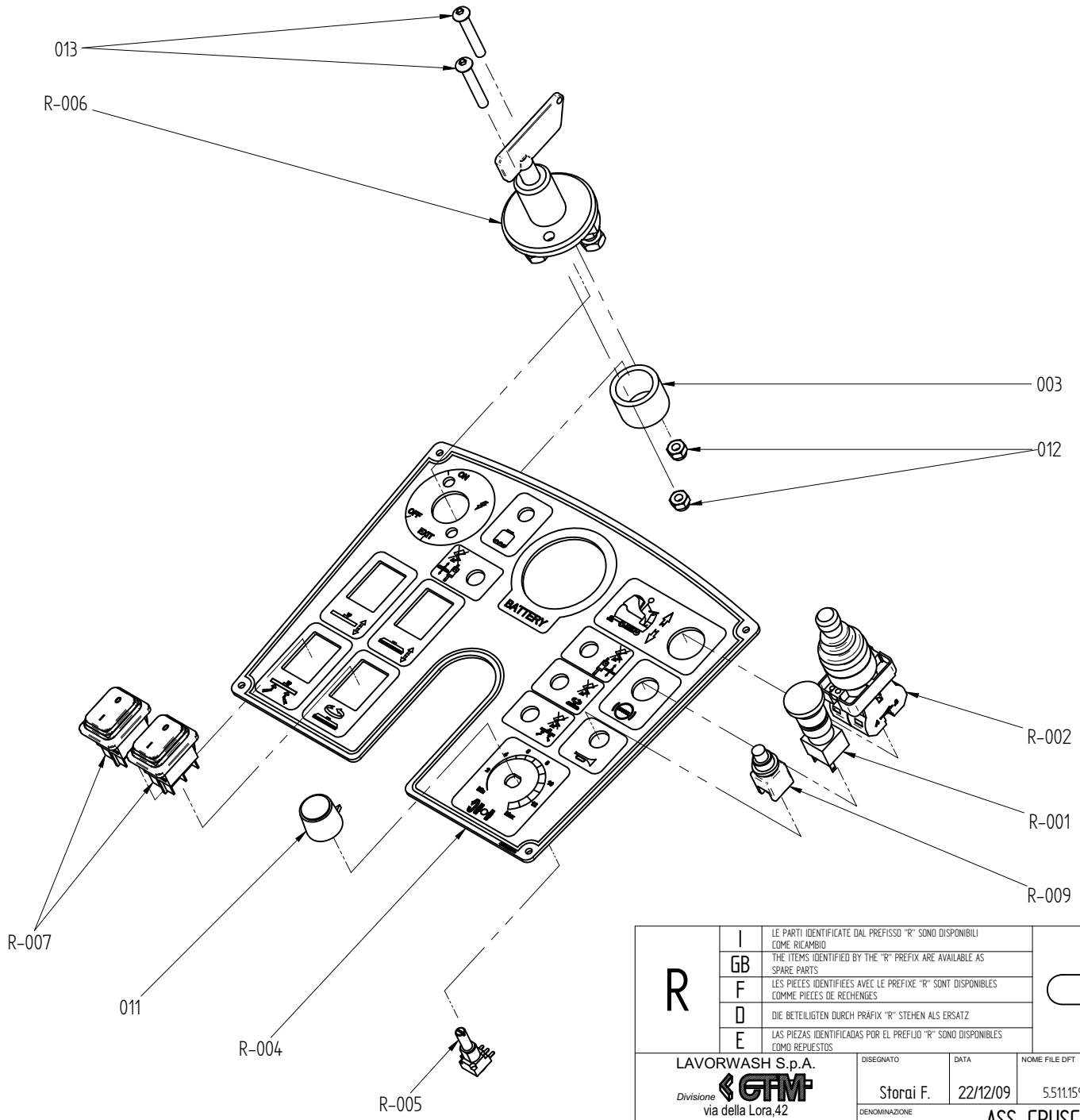

R	I	LE PARTI IDENTIFICATE DAL PREFISSO "R" SONO DISPONIBILI COME RICAMBIO		I	LE POSIZIONI EVIDENZIATE DAL CERCHIO SONO DEGLI ASSIEMI ED HANNO UNA TAVOLA ESPLOSA DEDICATA
	GB	THE ITEMS IDENTIFIED BY THE "R" PREFIX ARE AVAILABLE AS SPARE PARTS		GB	POSITIONS MARKED BY A CIRCLE REFERS TO PARTS ASSEMBLY AND HAVE A SPECIFIC EXPLODED VIEW
	F	LES PIECES IDENTIFIEES AVEC LE PREFIXE "R" SONT DISPONIBLES COMME PIECES DE RECHENGES		F	LES POSITIONS ENTOUREES PAR UN CERCLE SONT DES ESEMBLE QUI ONT LEURS PROPRE VUE ECLATE
	D	DIE BETEILIGTEN DURCH PRÄFIX "R" STEHEN ALS ERSATZ		D	POSITIONEN HERVORGEHOBEN DURCH DEN KREIS BAUGRUPPEN SIND UND HABE EINE TABELLE EXPLODIERTE GEWIDMET
	E	LAS PIEZAS IDENTIFICADAS POR EL PREFIJO "R" SONO DISPONIBLES COMO REPUESTOS		E	LAS POSICIONES EVIDENCIADAS CON EL CIRCULO SON CONJUNTOS Y TIENEN UN DIBUJO TECNICO SPECIFICO

LAVORWASH S.p.A.
Divisione GTM
via della Lora,42
50031 Barberino di Mugello (FI) - ITALY
Tel.055.8418550 - Fax 055.8471198

DISEGNATO	DATA	NOME FILE DFT	CODICE COMMERCIALE	INDICE REVISIONE
Storai F.	22/12/09	5.511.1598.dft	5.511.1598	00

DENOMINAZIONE: ASS. CRUSCOTTO PARTI COMUNI

IN USO PER: KRON ZERO NEW

TAVOLA: -

FOGLIO: 1 / 1

5.511.1598 **REV.00**

ASSIEME CRUSCOTTO PARTI COMUNI KRON ZERO NEW

Posizione	Codice	Denominazione	Quantità
003	-	DISTANZIALE STACCABATTERIE	1
011	-	MANOPOLA PER POTENZIOMETRO DIA M.6 1933M CON CAPPUCCIO	1
012	-	DADO M6 AUTOBLOCCAN. ALTO INOX DIN 982	2
013	-	VITE TBEI M6X40 ISO7380 INOX	2
R-001	5.511.0631	ASSIEME PULSANTE MOMENTANEO NO N SERIGRAFATO C/BASETTA	1
R-002	3.403.0107	MANIPOLATORE JOYSTICK	1
R-004	4.505.0245	CRUSCOTTO COMANDI A INTERRUTT.	1
R-005	3.499.0123	POTENZIOMETRO 10K ALBERO D6mm	1
R-006	3.401.0162	INTERRUTTORE STACCABATTERIE 100 A	1
R-007	3.401.0139	INTERRUTTORE BIPOLARE NERO 0/I COMAREL 280218 MARQ. 1932.3112	2
R-009	3.401.0103	PULSANTE ROSSO NO FAST (CLACSO N)	1

A TERMINI DI LEGGE CI RISERVIAMO LA PROPRIETA' DI QUESTO DISEGNO CON DIVIETO DI RIPRODURLO O DI RENDERLO COMUNQUE NOTO A TERZI SENZA LA NOSTRA AUTORIZZAZIONE, IN QUANTO PROPRIETA' INTELLETTUALE.

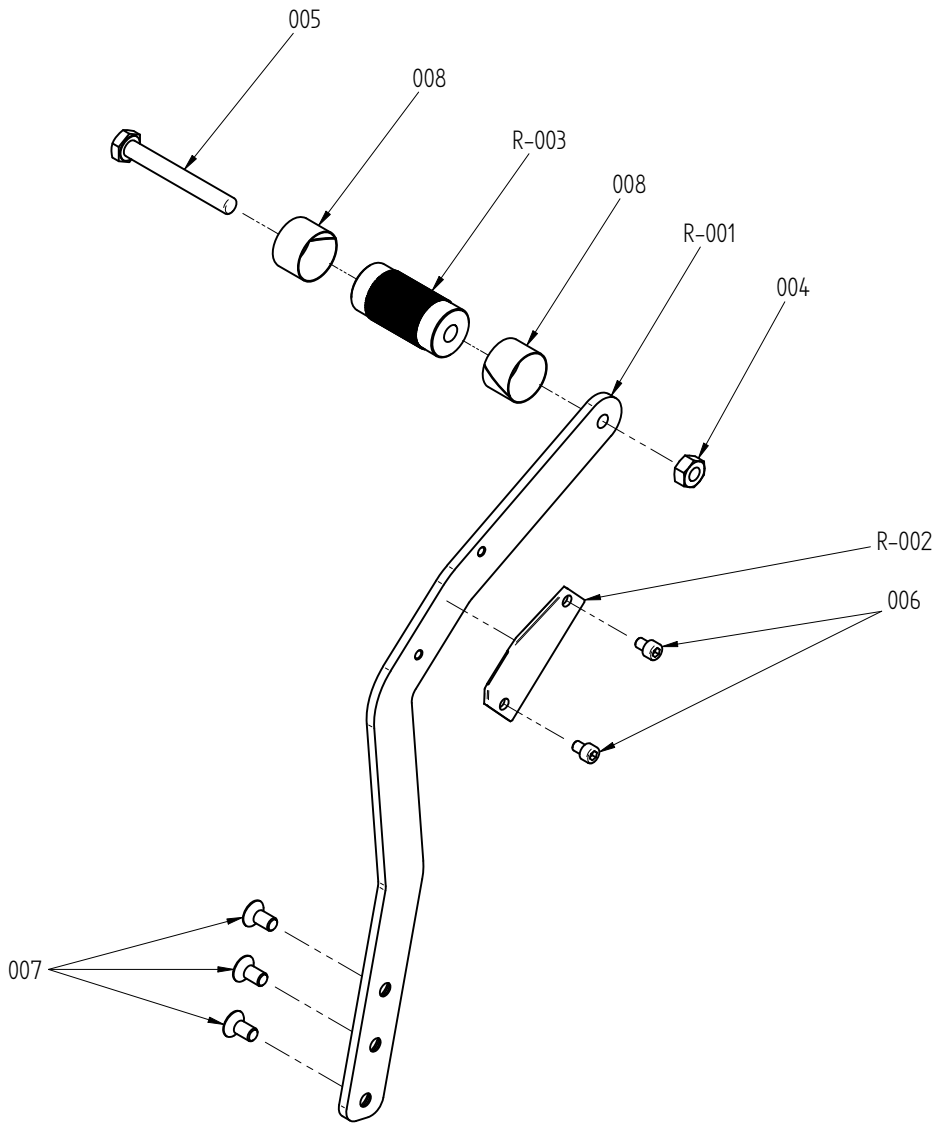

R	I	LE PARTI IDENTIFICATE DAL PREFISSO "R" SONO DISPONIBILI COME RICAMBIO		I	LE POSIZIONI EVIDENZIATE DAL CERCHIO SONO DEGLI ASSIEMI ED HANNO UNA TAVOLA ESPLOSA DEDICATA
	GB	THE ITEMS IDENTIFIED BY THE "R" PREFIX ARE AVAILABLE AS SPARE PARTS		GB	POSITIONS MARKED BY A CIRCLE REFERS TO PARTS ASSEMBLY AND HAVE A SPECIFIC EXPLODED VIEW
	F	LES PIECES IDENTIFIEES AVEC LE PREFIXE "R" SONT DISPONIBLES COMME PIECES DE RECHENGES		F	LES POSITIONS ENTOUREES PAR UN CERCLE SONT DES ESEMBLE QUI ONT LEURS PROPRE VUE ECLATE
	D	DIE BETEILIGTEN DURCH PRÄFIX "R" STEHEN ALS ERSATZ		D	POSITIONEN HERVORGEHOBEN DURCH DEN KREIS BAUGRUPPEN SIND UND HABE EINE TABELLE EXPLODIERTE GEWIDMET
	E	LAS PIEZAS IDENTIFICADAS POR EL PREFIJO "R" SONO DISPONIBLES COMO REPUESTOS		E	LAS POSICIONES EVIDENCIADAS CON EL CIRCULO SON CONJUNTOS Y TIENEN UN DIBUJO TECNICO SPECIFICO

LAVORWASH S.p.A.
Divisione GTM
via della Lora,42
50031 Barberino di Mugello (FI) - ITALY
Tel.055.8418550 - Fax 055.8471198

DISEGNATO	DATA	NOME FILE DFT	CODICE COMMERCIALE	INDICE REVISIONE
Storai F.	22/12/09	5.511.1597.dft	5.511.1597	00

DENOMINAZIONE: ASS. LEVA SOLLEVAMENTO PIATTO

IN USO PER: KRON ZERO - COMFORT XS NEW

TAVOLA: -

FOGLIO: 1 / 1

5.511.1597 **REV.00**

ASS. LEVA SOLLEVAMENTO PIATTO KRON ZERO - COMFORT XS NEW

Posizione	Codice	Denominazione	Quantità
004	-	DADO M10 UNI 5588 INOX	1
005	-	VITE TE M10X80 UNI 5739 INOX	1
006	-	VITE TCEI M6X8 INOX UNI 5931 -BRNY006008-	2
007	-	VITE TSPEI M8X16 UNI 5933 INOX -BSVY008016-	3
008	-	NASTRO ANTISCIVOLO L=100mm	2
R-001	4.507.1303	LEVA DI RINVIO SOLLEV. PIATTO KRON ZERO 1-2	1
R-002	4.507.0819	PIASTRINA DI FERMO	1
R-003	4.507.0145	PEDALE DEL FRENO	1

A TERMINI DI LEGGE CI RISERVIAMO LA PROPRIETA' DI QUESTO DISEGNO CON DIVIETO DI RIPRODURLO O DI RENDERLO COMUNQUE NOTO A TERZI SENZA LA NOSTRA AUTORIZZAZIONE, IN QUANTO PROPRIETA' INTELLETTUALE.

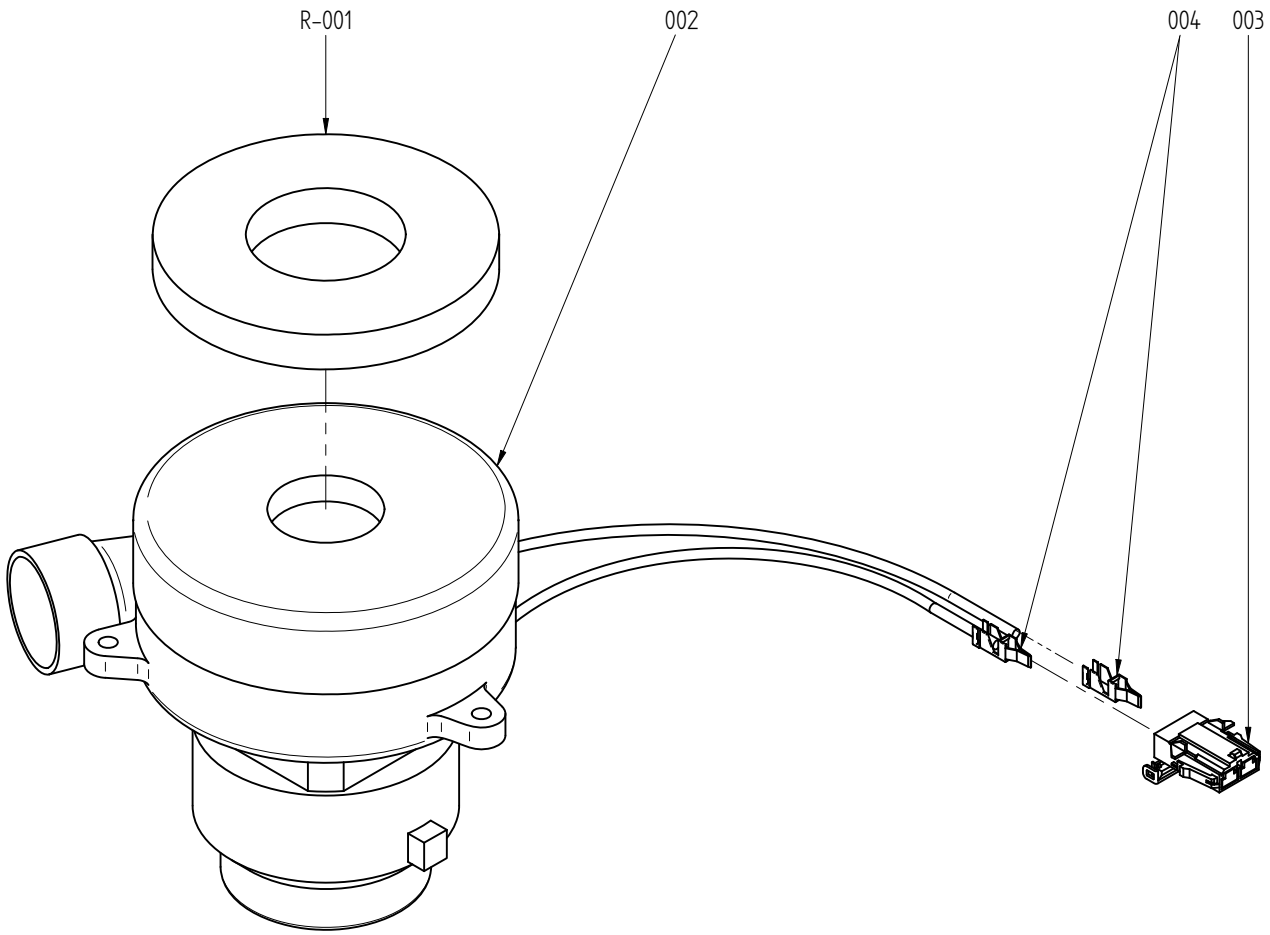

R	I	LE PARTI IDENTIFICATE DAL PREFISSO "R" SONO DISPONIBILI COME RICAMBIO		I	LE POSIZIONI EVIDENZIATE DAL CERCHIO SONO DEGLI ASSIEMI ED HANNO UNA TAVOLA ESPLOSA DEDICATA
	GB	THE ITEMS IDENTIFIED BY THE "R" PREFIX ARE AVAILABLE AS SPARE PARTS		GB	POSITIONS MARKED BY A CIRCLE REFERS TO PARTS ASSEMBLY AND HAVE A SPECIFIC EXPLODED VIEW
	F	LES PIECES IDENTIFIEES AVEC LE PREFIXE "R" SONT DISPONIBLES COMME PIECES DE RECHENGES		F	LES POSITIONS ENTOUREES PAR UN CERCLE SONT DES ESEMBLE QUI ONT LEURS PROPRE VUE ECLATE
	D	DIE BETEILIGTEN DURCH PRÄFIX "R" STEHEN ALS ERSATZ		D	POSITIONEN HERVORGEHOBEN DURCH DEN KREIS BAUGRUPPEN SIND UND HABE EINE TABELLE EXPLODIERTE GEWIDMET
	E	LAS PIEZAS IDENTIFICADAS POR EL PREFIJO "R" SONO DISPONIBLES COMO REPUESTOS		E	LAS POSICIONES EVIDENCIADAS CON EL CIRCULO SON CONJUNTOS Y TIENEN UN DIBUJO TECNICO SPECIFICO

LAVORWASH S.p.A.
Divisione GTM
via della Lora,42
50031 Barberino di Mugello (FI) - ITALY
Tel.055.8418550 - Fax 055.8471198

DISEGNATO	DATA	NOME FILE DFT	CODICE COMMERCIALE	INDICE REVISIONE
Storai F.	22/12/09	5.511.1300.dft	5.511.1300	00

DENOMINAZIONE	TAVOLA	FOGLIO
ASS. MOT. ASPIRAZ. + GUARNIZIONE E CONNETT.	-	1 / 1

IN USO PER: KRON ZERO - COMFORT XS NEW

5.511.1300 **REV.00**

ASSIEME MOTORE ASPIRAZIONE KRON ZERO + GUARNIZIONE E CONNETTORE

Posizione	Codice	Denominazione	Quantità
002	-	MOTORE SPAZZ. ASPIR. BISTADIO 24V	1
003	-	CONNETTORE FEMMINA PORTAMASCHI 2 VIE TTI	1
004	-	CONTATTO MASCHIO 10-12AWG X CO NNETT.DI POTENZA(M)	2
R-001	4.508.0163	GUARNIZIONE MOTORE ASPIRAZIONE Spess.16mm	1

A TERMINI DI LEGGE CI RISERVIAMO LA PROPRIETA' DI QUESTO DISEGNO CON DIVIETO DI RIPRODURLO O DI RENDERLO COMUNQUE NOTO A TERZI SENZA LA NOSTRA AUTORIZZAZIONE, IN QUANTO PROPRIETA' INTELLETTUALE.

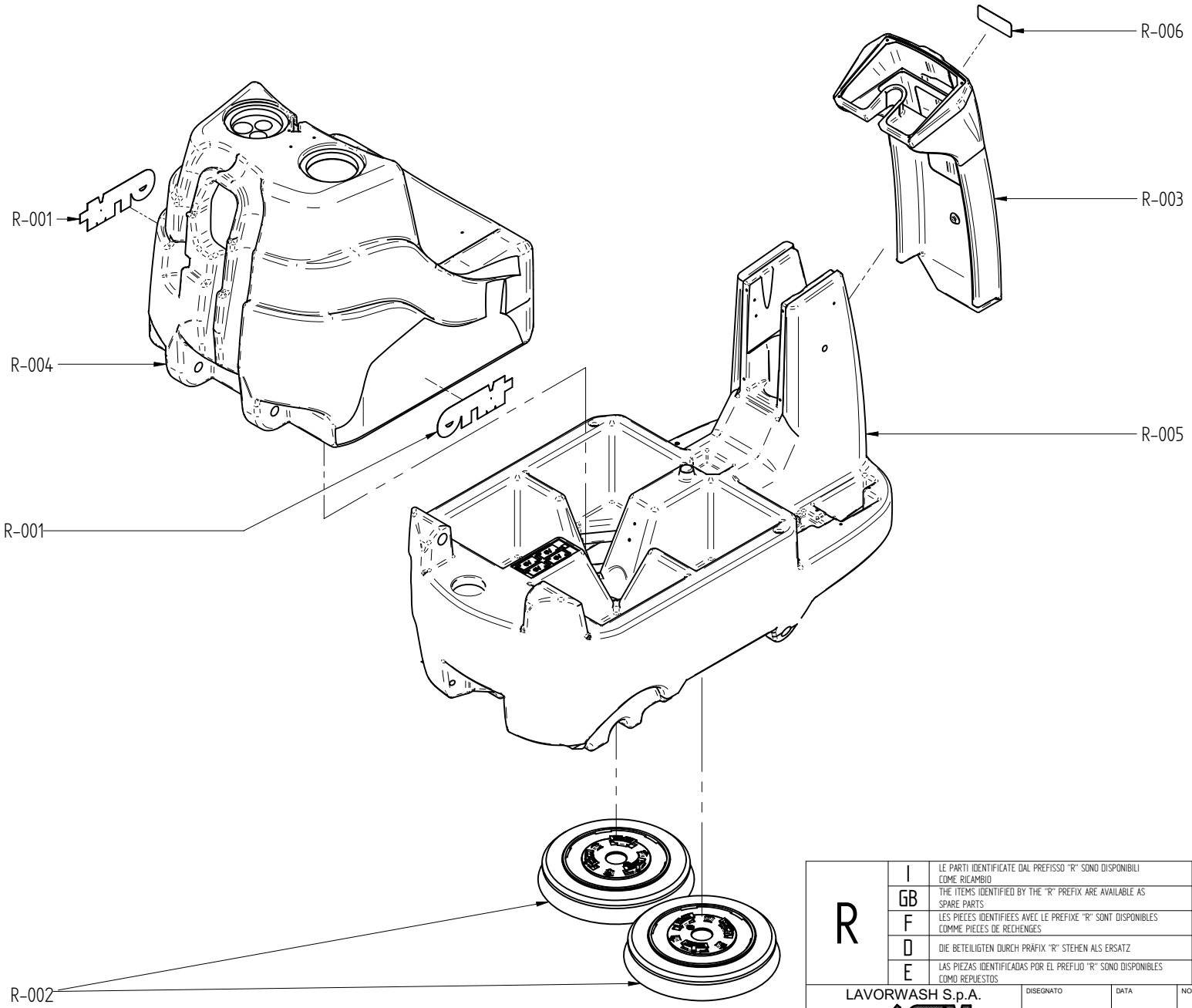

R	I	LE PARTI IDENTIFICATE DAL PREFISSO "R" SONO DISPONIBILI COME RICAMBIO		I	LE POSIZIONI EVIDENZIATE DAL CERCHIO SONO DEGLI ASSIEMI ED HANNO UNA TAVOLA ESPLOSA DEDICATA
	GB	THE ITEMS IDENTIFIED BY THE "R" PREFIX ARE AVAILABLE AS SPARE PARTS		GB	POSITIONS MARKED BY A CIRCLE REFERS TO PARTS ASSEMBLY AND HAVE A SPECIFIC EXPLODED VIEW
	F	LES PIECES IDENTIFIEES AVEC LE PREFIXE "R" SONT DISPONIBLES COMME PIECES DE RECHENGES		F	LES POSITIONS ENTOUREES PAR UN CERCLE SONT DES ESEMBLE QUI ONT LEURS PROPRE VUE ECLATE
	D	DIE BETEILIGTEN DURCH PRÄFIX "R" STEHEN ALS ERSATZ		D	POSITIONEN HERVORGEHOBEN DURCH DEN KREIS BAUGRUPPEN SIND UND HABE EINE TABELLE EXPLODIERTE GEWIDMET
	E	LAS PIEZAS IDENTIFICADAS POR EL PREFIJO "R" SONO DISPONIBLES COMO REPUESTOS		E	LAS POSICIONES EVIDENCIADAS CON EL CIRCULO SON CONJUNTOS Y TIENEN UN DIBUJO TECNICO SPECIFICO

LAVORWASH S.p.A.
Divisione GTM
via della Lora,42
50031 Barberino di Mugello (FI) - ITALY
Tel.055.8418550 - Fax 055.8471198

DISEGNATO	DATA	NOME FILE DFT	CODICE COMMERCIALE	INDICE REVISIONE
Storai F.	22/12/09	5.509.1724.dft	5.509.1724	00

DENOMINAZIONE: GRUPPO VARIANTI

IN USO PER: KRON ZERO NEW

TAVOLA: -

FOGLIO: 1 / 1

5.509.1724 **REV.00**

GRUPPO VARIANTI KRON ZERO 75 NEW

Posizione	Codice	Denominazione	Quantità
R-001	7.503.0234	ADESIVO LOGO CTM F.TO 250X85 ST. 5 COLORI CRISTAL 0.2+3M950	2
R-002	5.511.1168	ASSIEME SPAZZOLA PPL D. 360 DX/SX	2
R-003	4.513.0330	COPRIMONTANTE KRON ZERO ARANCIO	1
R-004	4.508.0625	SERBATOIO SUPERIORE RECUPERO KRON ZERO ARANCIO	1
R-005	4.508.0624	SERBATOIO INFERIORE SOLUZIONE KRON ZERO/COMFORT-XS GRIGIO SC	1
R-006	7.503.0268	ADESIVO KRON ZERO	1